NOTICE TECHNIQUE DE MONTAGE NATUROLL
Taille haie

"Des hommes à la hauteur"
Siège social : DUARIB S.A.S
Route de la Limouzinière
44310 Saint Philbert de Grand Lieu
Tél. 02 40 78 97 22
Télécopie: 02 40 78 78 71

CONDITIONS DE CHARGEMENT

Plancher : charge maximum admissible répartie sur la totalité d'un plancher
200 daN

Utilisation

Positionner l'appareil le long de la haie, les vérins du coté opposé à celle-ci.

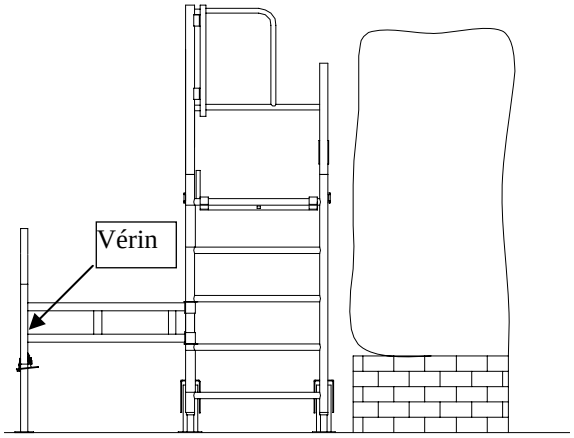

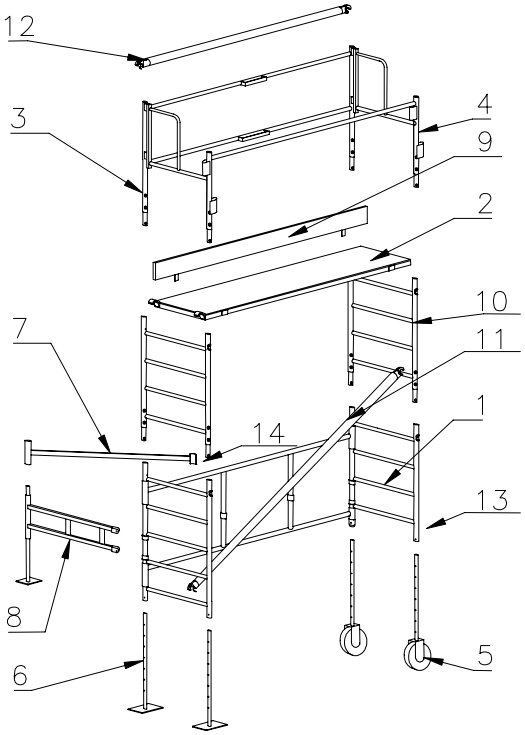

Composition

Code				19000	19014	19015
Hauteur plancher maxi				1,2m	2,2m	3,2m
Rep	**Code**	**Désignation**	**Poids/kg**	**Quantités**		
1	19001	Corps de base	13,0	1	1	1
2	19023	Plancher	11,0	1	1	-
	19024	Plancher à trappe	11,4	-	-	1
3	19003	Garde-corps 1m	6,08	1	1	1
4	19004	Garde-corps 0,70m	3,25	1	1	1
5	19005	Socle avec roue ø250	4,9	2	2	2
6	19006	Tige à trous	0,88	2	2	2
7	19007	Diagonale à vérin	0,89	2	2	2
8	19010	Vérin RS4	6,60	2	2	2
9	19009	Plinthe	3,3	1	1	1
10	19008	Echelle de 1m	3,5	-	2	4
11	18410	Hauban déclic	1,83	-	1	2
12	18411	Lisse déclic	1,5	-	2	3
13	46059	Goupille clips 8x60	0,05	4	4	4
14	46057	Goupille clips sécurité ø8x70	0,04	2	2	2
		Poids total kg		63,5	75,3	86

NATUROLL

NATUROLL 320
code: 19015

NATUROLL 220
Code: 19014

NATUROLL 120
Code: 19000

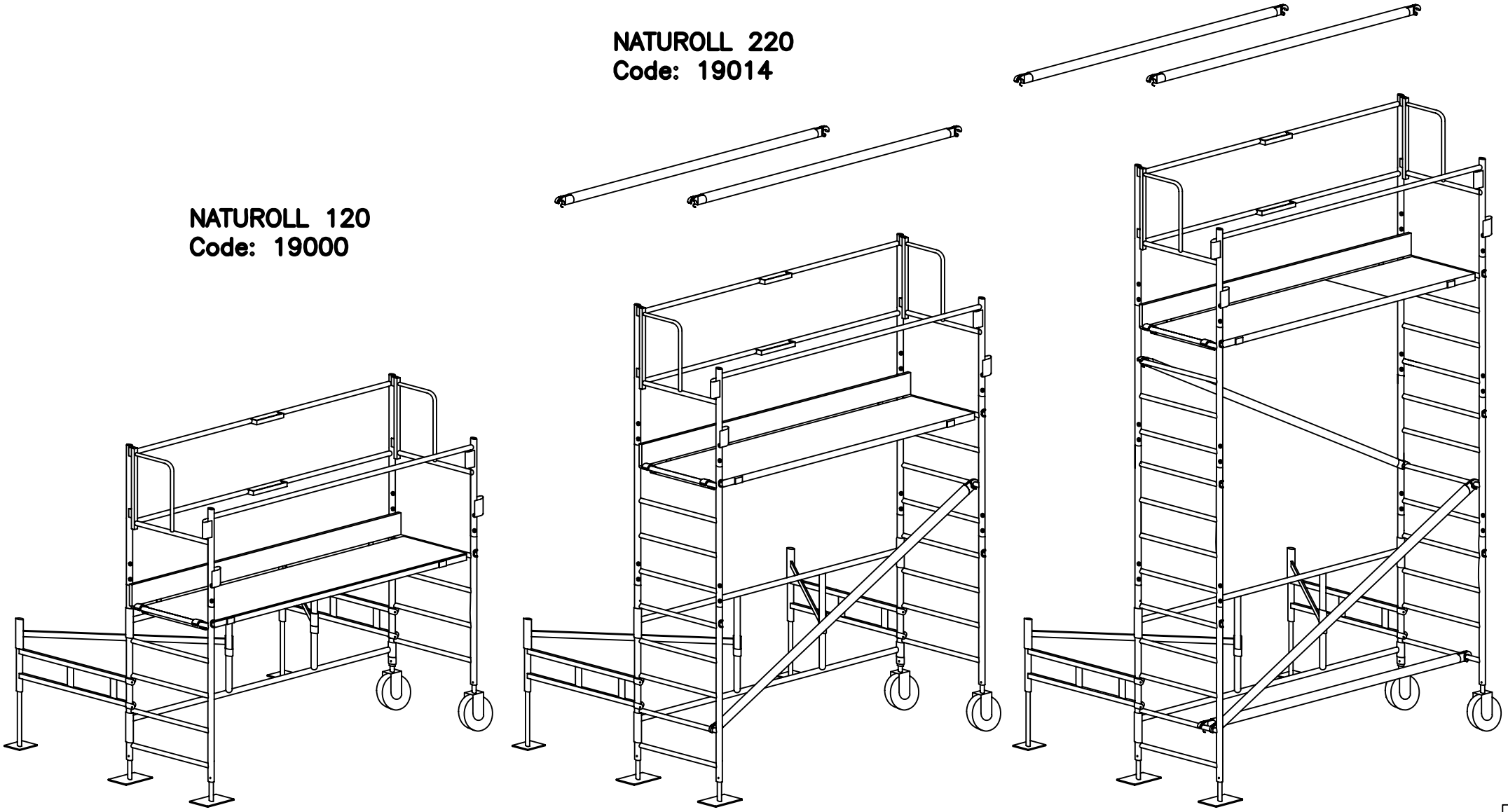

D040239 F

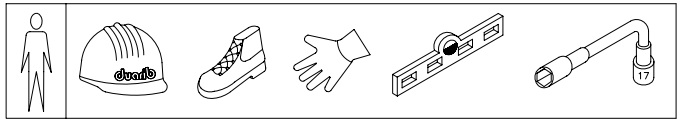

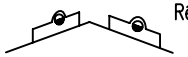

Réglage du niveau

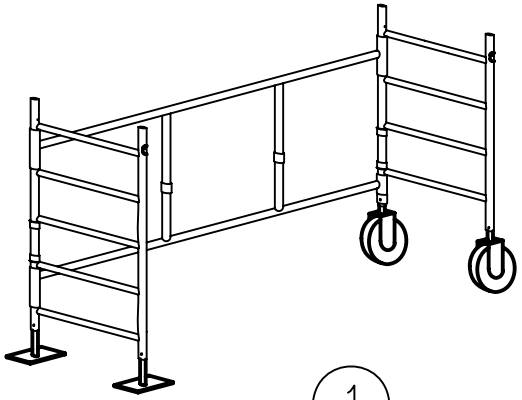

1

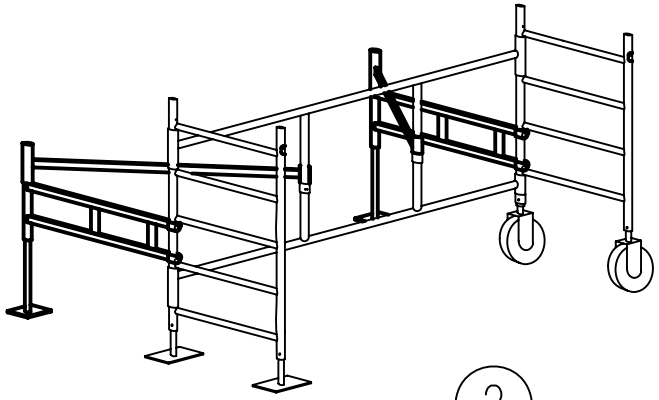

2

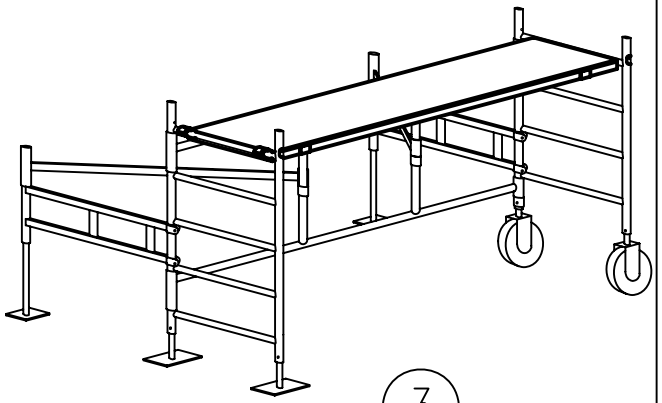

3

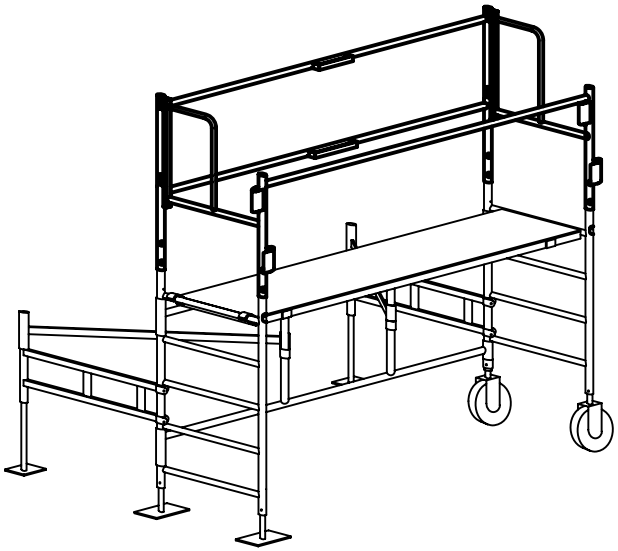

4

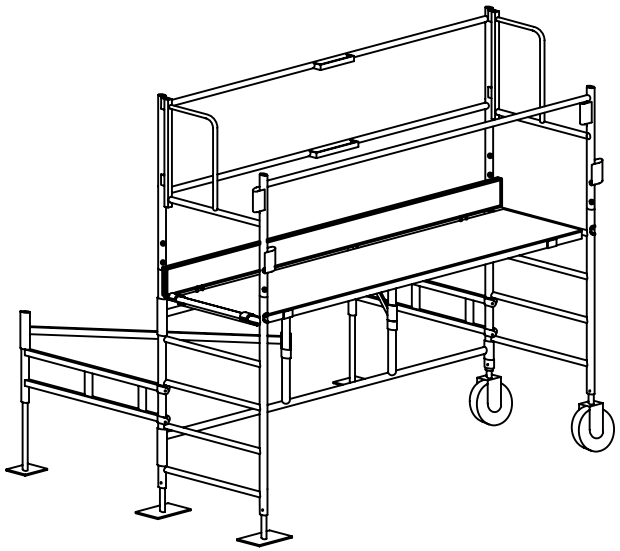

5

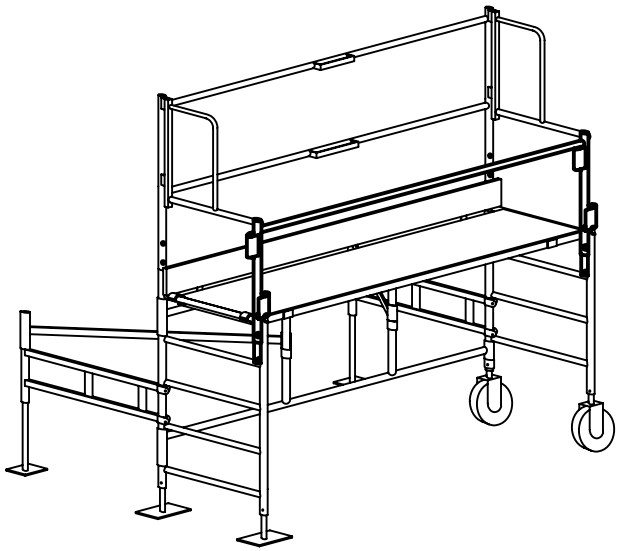

6

D040239 F

Sécurité :

- N'utiliser que des éléments de notre fabrication cités dans la nomenclature et en bon état.
- Le montage et le démontage doivent être effectués par un personnel formé aux instructions de montage et de sécurité.
- Positionner la plinthe du coté opposé à la haie.
- Respecter le goupillage des éléments ainsi que le verrouillage des sécurités.
- Vérifier, la verticalité de l'appareil avant de monter dessus, que le montage soit conforme à la notice.
- Avant de monter sur l'appareil contrôler le blocage des vérins.
- Il est interdit de sauter sur les planchers.
- Utiliser l'échafaudage avec un vent maxi de 45 km/h.
- S'assurer que la zone de travail est éloignée de tout conducteur nu sous tension.
- Il est interdit d'augmenter la hauteur au-delà de celle mentionnée dans cette notice.
- Il est interdit d'adapter une échelle ou tout autre accessoire sur le plancher pour rehausser l'échafaudage.
- Il est interdit de déplacer l'appareil avec un pont roulant ou une grue.
- Il est interdit de créer un pont entre l'appareil et un bâtiment ou toute autre structure.
- La zone de déplacement doit être libre de tout obstacle.
- Pour toute utilisation non conforme à la notice consulter le constructeur.
- Poser les outils (Taille haie électrique ou thermique et sécateur) dans les portes outils prévus à cet effet sur le grand garde-corps.
- L'accès au plancher est possible par l'extérieur pour les hauteurs 1,2 et 2,2m. Pour la hauteur 3,2m l'accès se fait par l'intérieur à l'aide de la trappe

Entretien :

Avant chaque montage une inspection de tous les constituants de l'échafaudage est à prévoir pour déceler d'éventuelles pièces défectueuses et les remplacer.

Une attention particulière sera portée sur :

- Les soudures.
- Le bandage des roues.
- Le bon fonctionnement de tous les verrouillages (plancher, garde-corps).
- Le contre-plaqué du plancher.
- Les éléments articulés.

Démontage :

- Avant tout démontage veillez à ce que les vérins soient bien bloqués.
- Pour le démontage, bien respecter l'ordre inverse des opérations de montage, que ce soient les garde-corps, les goupilles ou tout autre élément.
- Ne les démonter qu'au fur et à mesure afin d'opérer avec le maximum de sécurité.

Position des vérins :

- Deux autres positions possible de blocage des vérins.

Position 1

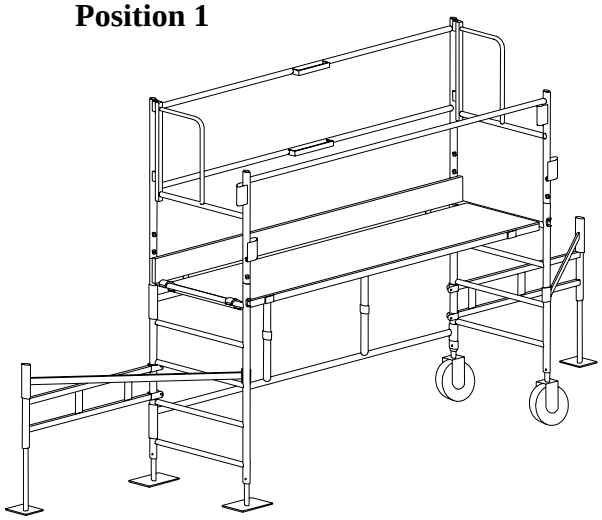
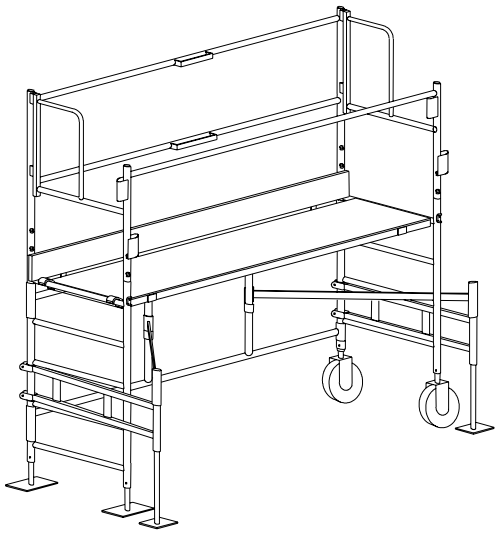
Position 2