TECHNISCHE HANDLEIDING PIR
(rollend individueel platform)
5, 6 en 7 treden.
Conform norm NF P 93-352.
December 2009 naam PIR.

5 *treden* **6** *treden* **7** *treden*

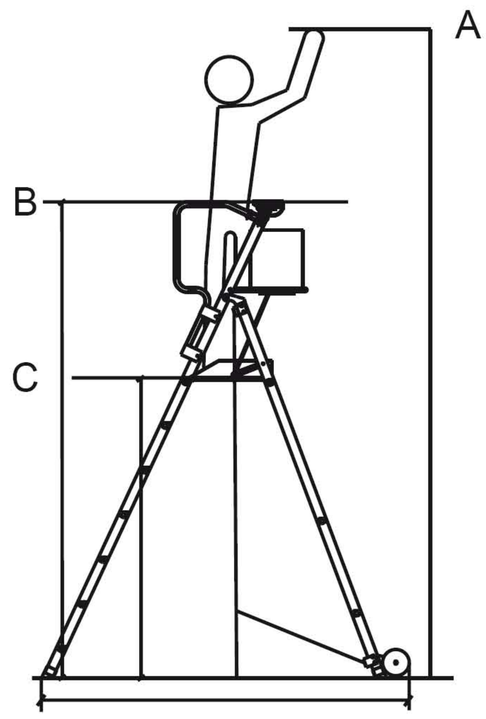

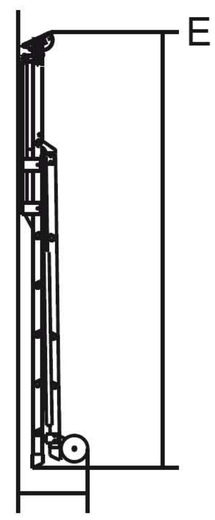

Nuttige belasting: 150 kg
Afmetingen platform: 0,40 m x 0,50 m

	Artikelcode	Artikelcode DUARIB	Max. werkhoogte A	Totale hoogte B	Hoogte platform C	Totale lengte D	Hoogte ingeklapt E	Breedte ingeklapt F	Lengte	Wielbasis	Gewicht
5 treden	41X905	500905	3,20m	2,20m	1,20m	1,66m	2,49m	0,32m	0,75m	2,19m	24kg
6 treden	41X906	500906	3,45m	2,45m	1,45m	1,88m	2,80m	0,32m	0,75m	2,05m	25kg
7 treden	41X907	500907	3,70m	2,70m	1,70m	2,10m	3,05m	0,32m	0,75m	1,93m	26kg

1. PRODUCTBESCHRIJVING:

De individuele platformen op wieltjes worden gebruikt voor materiaal en licht werk uitgevoerd door één persoon op het platform.
De twee wieltjes dienen alleen om de PIR te verplaatsen en zijn niet verstelbaar. Twee onafhankelijke steunen zijn tot op de millimeter verstelbaar. Automatische vergrendeling. De stabiliteit van het product is verzekerd in de normale werkomstandigheden bepaald door de norm.

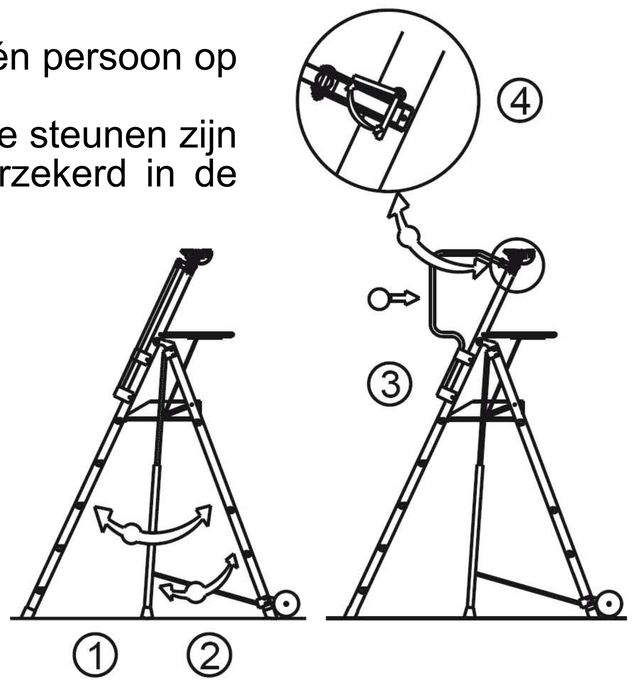

2. GEBRUIK:

OPENEN:
1 Sta voor of naast het platform om het te openen en laat het platform zakken.
Zorg ervoor dat er geen vingers onder het platform raken.
2 Open de steunen en trek ze tot aan de grond.
3 Ontplooi de relingen en vergrendel ze door de sluitingen een kwart te draaien (4).

GEBRUIK:
Op het platform, vouw de inklapbare reling (indien aanwezig) open en bevestig de ketens.

VERPLAATSEN TIJDENS HET WERK:
Voordat het platform wordt verplaatst, moet de persoon van de trap af komen.
Hef voorzichtig de poten waar men de trap omhoog klimt op zodat de wieltjes achteraan de grond raken.
Indien nodig de steunen verschuiven.
Nu kan men de trap verplaatsen.

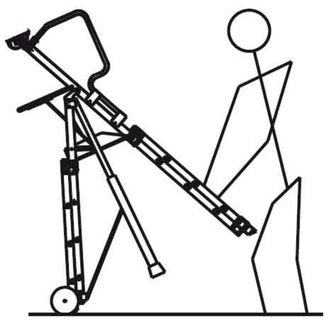

Verplaatsen

SLUITEN:
Ontgrendel de reling en vouw ze op.
Klap het product in door het platform omhoog te duwen.

VERVOER:
Na het inklappen van het product kan men het platform verplaatsen met behulp van de handgrepen aan het uiteinde van de reling.
Het platform kan als een kruiwagen worden rondgereden.

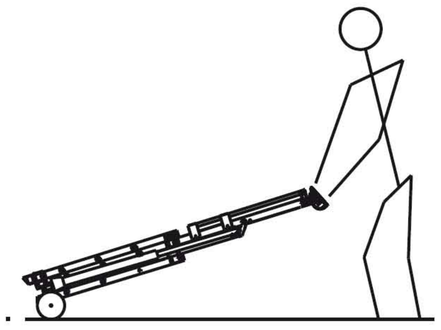

Vervoer

VERSTELLEN VAN DE STEUNEN:
Trek aan het verschuifbare deel van de steun om het uit te schuiven.
Duw het “plaatje” omhoog om in te schuiven.

3. RICHTLIJNEN VOOR CORRECT GEBRUIK:

- Controleer voor elk gebruik de goede staat van het platform.
- Gebruik het platform niet achter een deur die niet is vergrendeld.
- Gebruik het platform niet wanneer de reling niet is vergrendeld.
- De oppervlakken waarop de trap wordt geplaatst moeten vlak en niet-glijdend zijn.
- De poten van het platform moeten stevig op de grond rusten.
- Gebruik de trap niet als u lijdt aan hoogtevrees of als u zich niet goed voelt: vermoeidheid, warmte, etc.
- Draag schoenen met stevige zolen om de trap te gebruiken.
- Het platform steeds beklimmen en af komen met het gezicht naar het platform gericht.
- Zorg ervoor dat er in de buurt van de werkplek geen afgestripte elektrische stroomgeleiders onder spanning aanwezig zijn.
- Het platform moet steeds uiterst voorzichtig worden behandeld.
- Het is verboden om op de reling of het rek te staan.
- Ga niet met twee personen op het platform staan.

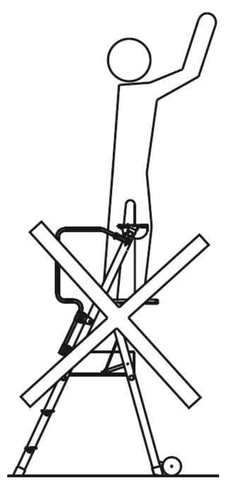

ONDERHOUD
Controleer scharnieren en vergrendelingen en vervang indien nodig door originele onderdelen.

PV APAVE: 04171476 / C0400279 - 03/2010