NOUVELLE ÉDITION
PRIX VALABLES
À PARTIR
DU 1er JUILLET 2022

ÉCHAFAUDAGES FIXES

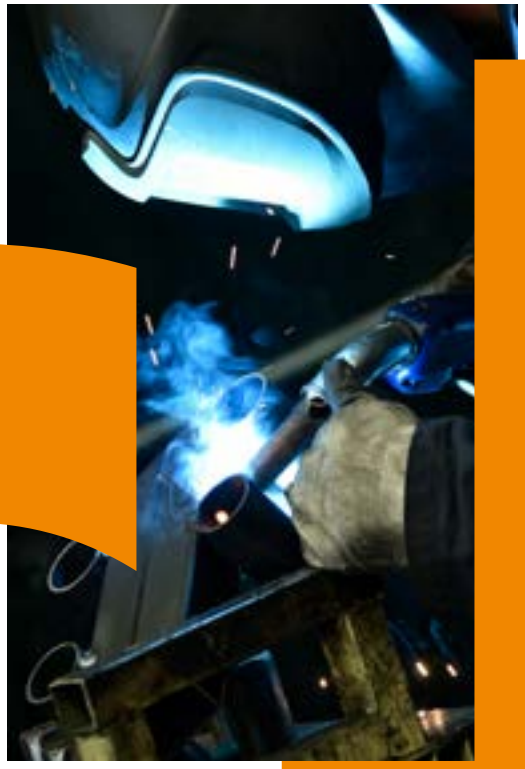

Catalogue

Tarifs 2022

duarib

DUARIB, 1ER FABRICANT FRANÇAIS DE PLATES-FORMES ET D'ECHAFAUDAGES CERTIFIE ISO 3834-2

LA SOUDURE, UN POINT TECHNIQUE ESSENTIEL **CERTIFIÉ POINT FORT** CHEZ duarib !

LA CERTIFICATION ISO 3834-2 OBTENUE PAR DUARIB EN 2018 RÉVÈLE LA HAUTE QUALITÉ DU SOUDAGE DES MATÉRIAUX ACIER ET ALUMINIUM QUI COMPOSENT LES FABRICATIONS DUARIB.

UN VRAI - POUR LES UTILISATEURS

Grâce à la certification ISO 3834, Duarib offre, à tous les professionnels qui utilisent ses produits, une preuve supplémentaire d'excellence.
Elle atteste des performances durables et une résistance supérieure des assemblages, même en utilisation intensive.

UNE VRAIE DÉMARCHE DE PROGRÈS

En étant le premier fabricant français à obtenir cette certification, Duarib confirme son ambition d'être en permanence à l'avant-garde, «Novateur sur toutes les hauteurs», pour la qualité de ses fabrications et la sécurité de ses utilisateurs.

YouTube

TUTORIELS DE MONTAGE, PRODUITS SUR CHANTIERS, CONSEILS...

Retrouvez toutes nos vidéos sur notre chaîne DuaribEchafaudages

01 ÉCHAFAUDAGES DE FAÇADE

F3000
ACIER GALVANISÉ
Présentation produit 5
Composants 9
Tarif Express 39

F3000 ALU
ALUMINIUM
Présentation produit 4
Composants 9
Tarif Express 45

02 ÉCHAFAUDAGE MULTIDIRECTIONNEL

MULTI 4X
ACIER GALVANISÉ
Présentation produit 7
Composants 9
Tarif Express 48

03 TOUR D'ACCÈS

MULTI 4X
Présentation produit 35

04 ÉCHAFAUDAGE COUVREUR

Présentation produit 33

05 REMORQUES PORTE-ÉCHAFAUDAGES

SE.01
Simple essieu 55

DE.01
Double essieu 54

CHOISIR SON ÉCHAFAUDAGE FIXE

F3000
ACIER GALVANISÉ

- Un incontournable, avec des performances éprouvées
- Robustesse, pour un investissement durable

- ☑ Bardage
- ☑ Isolation par l'extérieur/ITE
- ☑ Ravalement/ Peinture

F3000 ALU
ALUMINIUM

- Structure aluminium pour un façadier plus léger
- Productivité accrue au montage et démontage
- Pénibilité réduite

- ☑ Peinture
- ☑ Isolation par l'extérieur/ITE
- ☑ Couverture

MULTI 4X
ACIER GALVANISÉ

- Multidirectionnel 4 positions
- Liberté de montage pour s'adapter à l'ouvrage

- ☑ Taille de pierre
- ☑ Isolation
- ☑ Ravalement/ Peinture

DUARIB invente et fabrique ses plates-formes et ses échafaudages en France : un gage de qualité et de savoir-faire pour garantir la fiabilité et la sécurité de ses produits.

F3000 ALU

UN EXCELLENT RAPPORT POIDS/ ROBUSTESSE

Des composants aluminium, plus légers, aux multiples avantages :

- une légèreté qui facilite le montage et le démontage,
- une productivité accrue,
- une pénibilité et des efforts réduits (pour lutter contre les TMS*).

FABRICATION FRANÇAISE

CONFORMITÉ À LA RÉGLEMENTATION FRANÇAISE ET AUX NORMES EN 12810 ET EN 12811. LABELLISÉ NF

COMPATIBLE AVEC F3000 ET MULTI 4X, SUIVANT CONFIGURATIONS

- **Classe 4** - 300 daN/m2 (en longueur 3 m).
- Structure composée de **tubes d'aluminium Ø 48.3 mm, épaisseur 4 mm**
- **Entraxe de 0.83 m**
- **Garde-corps de montage et d'exploitation**

CADRES H EN ALUMINIUM : OPTIMISÉS POUR VOTRE PRODUCTIVITÉ

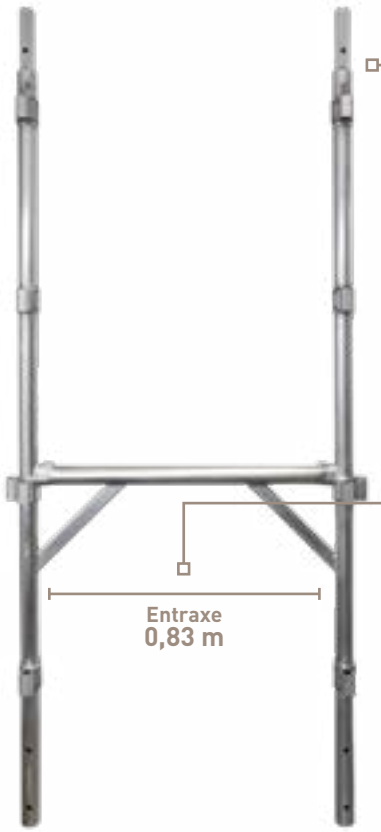

PERFORMANCES DURABLES, MÊME EN UTILISATION INTENSIVE

Extrémités des cadres avec manchons soudés : les cadres s'emboîtent et se déboîtent aisément, même après de multiples utilisations, grâce à une portée à plat (tube sur tube).
Pas de déformation ni de soucis d'assemblage dans le temps.

AISANCE DE CIRCULATION ET CONFORT DE TRAVAIL

ULTRA LÉGER !

POIDS 9,7 KG

-42% **VS version Acier**

100% MONTAGE EN SÉCURITÉ

Le F3000 ALU est équipé de garde-corps de montage et d'exploitation EXMDS catégorie 2.

Pose et dépose des planchers et garde-corps s'effectuent en sécurité, depuis le niveau inférieur (niveau de travail déjà équipé de protections).

EXTRÊME RAPIDITÉ DE MISE EN PLACE

PROTECTION ABSOLUE CONTRE LES CHUTES DE HAUTEUR

Les garde-corps sont mis en place avant le plancher, ce qui élimine toute possibilité de circulation périlleuse, sur le niveau à installer.

GARDE-CORPS EXMDS ALUMINIUM

- Catégorie MDS2
- Montage par 1 opérateur
- Contrevente la structure

ULTRA LÉGER !

-20% **VS version Acier**

* Troubles musculosquelettiques

F3000

DES PERFORMANCES ÉPROUVÉES POUR UN INVESTISSEMENT DURABLE

Le F3000 est un investissement sûr grâce à des choix techniques originaux aux performances éprouvées en utilisation intensive.

FABRICATION FRANÇAISE

COMPATIBLE AVEC F3000 ALU ET MULTI 4X, SUIVANT CONFIGURATIONS

CONFORMITÉ À LA RÉGLEMENTATION FRANÇAISE ET AUX NORMES EN 12810 ET EN 12811. LABELLISÉ NF

UTILISATION POSSIBLE EN GROS ŒUVRE

- ☑ **Classe 4** - 300 daN/m2 (en longueur 3 m).
- ☑ Structure composée de **tubes d'acier Ø 50 mm, épaisseur 2 mm**
- ☑ **Entraxe de 0.83 m**

STRUCTURE ACIER HAUTE RÉSISTANCE

EXCELLENT RAPPORT POIDS/RÉSISTANCE

Cadres composés de tubes d'acier de dimensions optimales : **Ø 50 mm épaisseur 2 mm.**

STABILITÉ HORS PAIR DE LA STRUCTURE

Même lorsqu'elle est soumise à de gros efforts de compression.

L'acier utilisé, de haute résistance mécanique, est galvanisé à chaud selon la norme ISO 1461, gage d'une exceptionnelle protection anticorrosion, de très longue durée, à l'extérieur comme à l'intérieur des tubes.

CADRES H : OPTIMISÉS POUR VOTRE PRODUCTIVITÉ

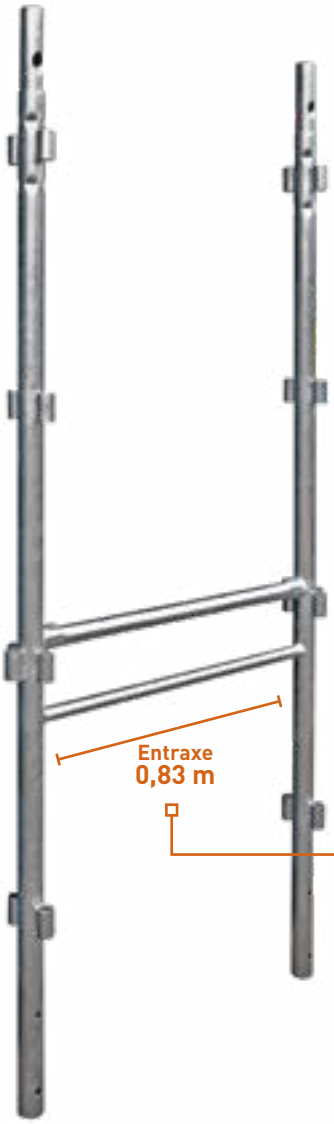

PERFORMANCES DURABLES, MÊME EN UTILISATION INTENSIVE

Extrémités des cadres avec manchons sertis : les cadres s'emboîtent et se déboîtent aisément, même après de multiples utilisations, grâce à une portée à plat (tube sur tube).
Pas de déformation, ni de soucis d'assemblage dans le temps.

AUCUN RISQUE D'AFFAISSEMENT DE LA STRUCTURE

2 traverses formant un rectangle **pour une excellente rigidité** et une répartition uniforme des charges et des contraintes sur les traverses supérieures.

AISANCE DE CIRCULATION ET CONFORT DE TRAVAIL

ATOUT SÉCURITÉ

GRANDE STABILITÉ DE LA STRUCTURE

MONTAGE ET DÉMONTAGE EN SÉCURITÉ

MDS CATÉGORIES 1 ET 2

Équipé des **garde-corps de montage et d'exploitation EXMDS,** le F3000 bénéficie de l'appellation **MDS catégories 1 et 2.**

SIMPLE, EFFICACE ET SÉCURISÉ

Pose et dépose des planchers et garde-corps s'effectuent en sécurité, depuis le niveau inférieur (niveau de travail déjà équipé de protections).

Les garde-corps sont mis en place avant le plancher, ce qui élimine toute possibilité de circulation, toute situation périlleuse, sur le niveau à installer.

ATOUT SÉCURITÉ

PROTECTION ABSOLUE CONTRE LES CHUTES DE HAUTEUR

PLANCHERS ALU/BOIS PERFORMANTS

RAPPORT QUALITÉ/PRIX EXCEPTIONNEL

Choix techniques originaux sur modèles standards et à trappe **avec un positionnement prix très compétitif.**

CONÇUS POUR RÉSISTER AU TEMPS ET AUX CHOCS

SÉCURITÉ ET MANIABILITÉ SUPÉRIEURES

Classes de charge de l'échafaudage	
Planchers alu/bois **largeur 0,72 m**	
Longueur de travée	**Couvert ou non**
3,00 m	classe 4 - 300 daN/m²
2,50 m	classe 5 - 450 daN/m²
2,00 m	classe 6 - 600 daN/m²
1,50 m	classe 6 - 600 daN/m²

COMPATIBLE AVEC LE MULTI 4X ET LE F3000 ALU

Pour répondre à toutes vos configurations de montage, le **F3000 est 100% compatible avec l'échafaudage multidirectionnel MULTI 4X.**

Il peut également être raccordé au **F3000 ALU suivant configurations.**

MULTI 4X

LE MULTIDIRECTIONNEL 4 POSITIONS

UNIVERSALITÉ D'USAGE
Convient pour des façades et/ou pour des configurations architecturales plus complexes.

FABRICATION FRANÇAISE

CONFORMITÉ À LA RÉGLEMENTATION FRANÇAISE ET AUX NORMES EN 12810 ET EN 12811. LABELLISÉ NF

COMPATIBLE AVEC F3000 ET F3000 ALU, SUIVANT CONFIGURATIONS

- **Classe 4** - 300 daN/m2 (en longueur 3 m)
- Structure composée de **tubes d'acier Ø 50 mm, épaisseur 2 mm**
- **Entraxe de 0.83 m ou 1 m**

STRUCTURE ACIER HAUTE RÉSISTANCE

EXCELLENT RAPPORT POIDS/RÉSISTANCE

Cadres composés de tubes d'acier de dimensions optimales : **Ø 50 mm épaisseur 2 mm.**

STABILITÉ HORS PAIR DE LA STRUCTURE

Même lorsqu'elle est soumise à de gros efforts de compression.

L'acier utilisé, de haute résistance mécanique, est galvanisé à chaud selon la norme ISO 1461, gage d'une exceptionnelle protection anticorrosion, de très longue durée, à l'extérieur comme à l'intérieur des tubes.

MONTANTS À NŒUDS 4 POSITIONS

PERFORMANCES DURABLES, MÊME EN UTILISATION INTENSIVE

Extrémités des montants avec manchons sertis : les montants s'emboîtent et se déboîtent aisément, même après de multiples utilisations, grâce à une portée à plat (tube sur tube). **Pas de déformation, ni de souci d'assemblage dans le temps.**

LIBERTÉ DE MONTAGE POUR S'ADAPTER À L'OUVRAGE

Montants de conception inédite, munis de noeuds à douilles tous les 0,50 m qui permettent **4 raccordements sur un même plan.**

+ GRANDE POLYVALENCE

GROS ŒUVRE + SECOND ŒUVRE

RACCORDEMENT SIMPLE ET RAPIDE PAR CLAVETAGE

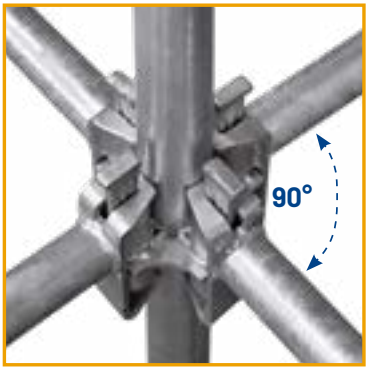

ASSEMBLAGE TRÈS PERFORMANT GAIN DE TEMPS AU MONTAGE

Longerons et diagonales sont reliés aux connexions multidirectionnelles **par étriers à clavette imperdable.**

Les étriers possèdent **une griffe de pré-positionnement** permettant d'engager les longerons, à distance, sur les douilles, sans le moindre risque de décrochage.

COMPATIBLE AVEC LE F3000 ET LE F3000 ALU

Pour répondre à toutes vos configurations de montage, **le MULTI 4X est 100% compatible avec l'échafaudage de façade F3000.**

Il peut également être **raccordé au F3000 ALU suivant configurations.**

SUPER PRATIQUE

CETTE COMPATIBILITÉ PERMET DE RÉPONDRE À UNE MULTITUDE DE CONFIGURATIONS DE CHANTIERS, DÉPORTS, ANGLES, DENIVELÉS...

CLASSES DE CHARGE DE L'ÉCHAFAUDAGE

Largeur travée 0,83 m						
Longueur de travée	Plancher acier Larg. 0,36 m		Plancher alu Larg. 0,36 m		Plancher alu/bois Larg. 0,72 m	
	N R	R	N R	R	N R	R
3,00 m	4	4	3	3	4	4
2,50 m	4	4	3	3	5	5
2,00 m	5	5	4	4	6	6
1,50 m	6	6	6	6	6	6

Largeur travée 1 m				
Longueur de travée	Plancher acier Larg. 0,30 m		Plancher alu Larg. 0,30 m	
	N R	R	N R	R
3,00 m	4	4	3	3
2,50 m	5	5	4	4
2,00 m	6	6	5	5
1,50 m	6	6	6	6

SEMELLES

Semelles à trous ou à vis permettant de maintenir un niveau horizontal parfait.

	DÉSIGNATION	CODE	DIM.	POIDS (kg)	F3000	F3000 ALU	MULTI 4X	PRIX € HT
0,50 m	**Semelle à trous** NF réglable sur 0,50 m	21.902	0,75 m	2,8	✓		✓	47 €
1,00 m	**Semelle à trous** NF réglable sur 1,00 m	21.912	1,45 m	4,8	✓		✓	82 €
0,41 m	**Semelle à vis** NF réglable sur 0,41 m	21.905	0,80 m	4,2	✓	✓	✓	55 €
0,30 m	**Semelle à vis orientable** réglable sur 0,30 m	21.907	0,49 m	4,0	✓	✓	✓	84 €

Platine orientable indispensable pour des pentes plus fortes.

DÉPART

	DÉSIGNATION	CODE	DIM.	POIDS (kg)	F3000	F3000 ALU	MULTI 4X	PRIX € HT
Le poteau de départ acier se monte parfaitement avec les cadres F3000 acier. Il n'a pas de sens de montage.	**Poteau de départ**	21.612	1,00 m	4,1	✓ NF			78 €

	DÉSIGNATION	CODE	DIM.	POIDS (kg)	F3000	F3000 ALU	MULTI 4X	PRIX € HT
Le poteau de départ aluminium se monte parfaitement avec les cadres F3000 alu. Il n'a pas de sens de montage.	**Poteau de départ alu**	21.613	1,00 m	2,2		✓ NF		164 €

DÉPART

Assure une circulation sécurisée sous l'échafaudage. Passage libre mini de 1,54 m.

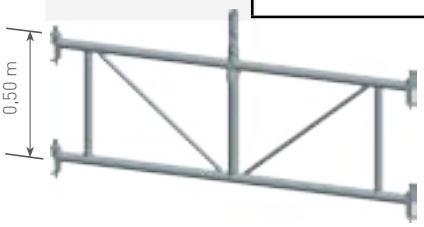

S'installe facilement sur montants M4X. Sur niveaux supérieurs, prolongement en F3000 ou M4X.

DÉSIGNATION	CODE	DIM.	POIDS (kg)	F3000	F3000 ALU	MULTI 4X	PRIX € HT
Poutre pour passage piétons NF	50.029	1,66 m	18,1	✓		✓	370 €

ÉLÉMENTS DE STRUCTURE F3000 ACIER GALVANISÉ

Cadres acier entraxe 0,83 m, montants ø 50 x épaisseur 2 mm. Munis de douilles pour fixation des longerons, lisses et garde-corps. Compatibles avec montants M4X.

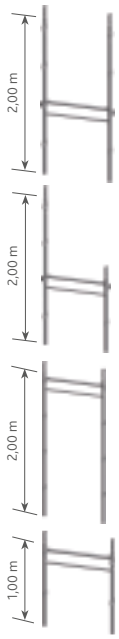

DÉSIGNATION	CODE	DIM.	POIDS (kg)	F3000	F3000 ALU	MULTI 4X	PRIX € HT
Cadre "H" acier de 2,00 m	50.030	2,00 m x 0,83 m	16,7	✓ NF			201 €
Demi-cadre "H" acier de 2,00 m	50.031	2,00 m x 0,83 m	13,7	✓ NF			172 €
Cadre M de 2,00 m	20.002	2,00 m x 0,83 m	16,5	✓ NF			239 €
Cadre M de 1,00 m	20.012	1,00 m x 0,83 m	10,5	✓ NF			171 €
Support de garde-corps	22.002	1,00 m	3,0	✓			65 €

Plus d'infos sur cadres F3000 acier en page 5.

Fixation des lisses et sous-lisses sur niveaux supérieurs d'une structure.

ÉLÉMENTS DE STRUCTURE F3000 ALUMINIUM

Cadres aluminium entraxe 0,83 m, montants ø 48,3 x épaisseur 4 mm. Munis de douilles pour fixation des longerons, lisses et garde-corps.

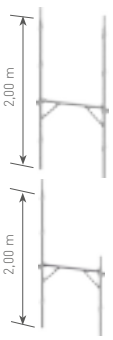

DÉSIGNATION	CODE	DIM.	POIDS (kg)	F3000	F3000 ALU	MULTI 4X	PRIX € HT
Cadre "H" alu de 2,00 m	50.038	2,00 m x 0,83 m	9,7		✓ NF		422 €
Demi-cadre "H" alu de 2,00 m	50.039	2,00 m x 0,83 m	7,8		✓ NF		359 €

Plus d'infos sur cadres F3000 alu en page 4.

MONTANTS MULTI 4X

Montants verticaux acier
ø 50 x épaisseur 2 mm
avec noeuds (tous les 0,50 m)
offrant 4 possibilités de raccordement.

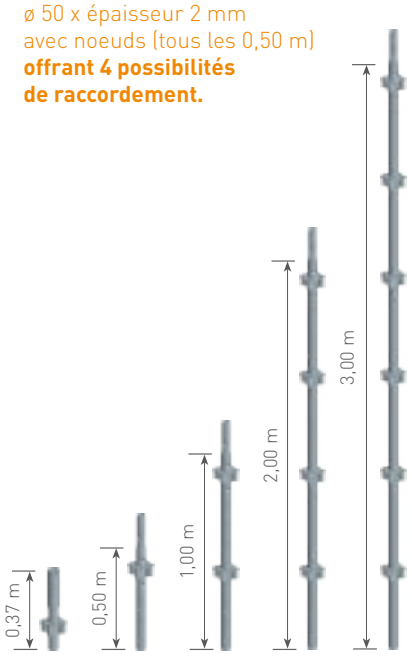

DÉSIGNATION	CODE	DIM.	POIDS (kg)	F3000	F3000 ALU	MULTI 4X	PRIX € HT
Montant de départ	50.033	0,37 m	2,0			✓ NF	74 €
Montant	50.034	0,50 m	2,8			✓ NF	56 €
Montant	50.035	1,00 m	4,7			✓ NF	77 €
Montant	50.036	2,00 m	8,6			✓ NF	106 €
Montant	50.037	3,00 m	12,5			✓ NF	156 €

Permettent d'assembler des éléments par clavetage tous les 90°.

DIAGONALES VERTICALES

Tube ø 35 mm.
Pour le contreventement vertical des structures F3000.

Utilisée principalement pour le départ.

Utilisée principalement pour les parties en élévation.

DÉSIGNATION	CODE	DIM.	POIDS (kg)	F3000	F3000 ALU	MULTI 4X	PRIX € HT
Diagonale à colliers travée 3,00 m x 2,00 m	20.422	3,60 m entraxe	8,4	✓ NF			143 €
Diagonale à colliers de portique	50.227	3,20 m entraxe	8,9	✓	✓	✓	162 €
Diagonale à chapes travée 3,00 m x 2,00 m *Prévoir 2 goupilles par diagonale.*	20.412	3,60 m entraxe	7,7	✓ NF			105 €
Diagonale verticale pour cadre M travée 3,00 m x 2,00 m	20.402	3,39 m entraxe	7,7	✓ NF			99 €

DIAGONALES VERTICALES

Tube ø 35 mm.
Diagonales pour structure M4X raccordées par étriers.

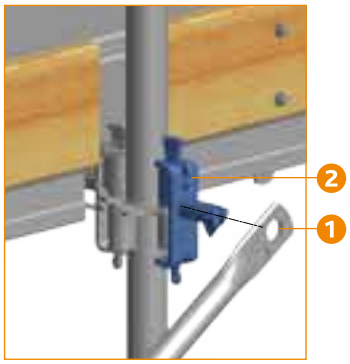

On peut monter 2 diagonales sur un même étrier.

	DÉSIGNATION	CODE	DIM.	POIDS (kg)	F3000	F3000 ALU	MULTI 4X	PRIX € HT
	Diagonale verticale travée 3,00 m x 2,00 m	50.065	3,61 m entraxe	6,8			✓ NF	64 €
	Diagonale verticale travée 2,50 m x 2,00 m	50.064	3,20 m entraxe	6,2			✓ NF	63 €
	Diagonale verticale travée 2,00 m x 2,00 m	50.063	2,83 m entraxe	5,5			✓ NF	59 €
	Diagonale verticale travée 1,50 m x 2,00 m	50.062	2,50 m entraxe	4,9			✓ NF	58 €
	Diagonale verticale travée 1,00 m x 2,00 m	50.061	2,24 m entraxe	4,4			✓ NF	56 €
1	**Diagonale verticale** travée 0,83 m x 2,00 m	50.060	2,16 m entraxe	4,3			✓ NF	55 €
2	**Etrier à clavette** pour diagonale	50.040	-	0,9			✓ NF	32 €

LONGERONS / LISSES

Tube ø 35 mm.
Utilisés sur F3000 ou M4X pour la protection latérale ou d'extrémité.
Longueur indiquée : entraxe des cadres ou des montants.

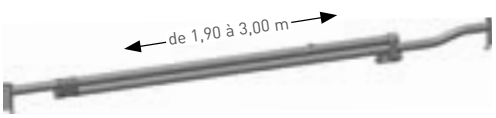

DÉSIGNATION	CODE	DIM.	POIDS (kg)	F3000	F3000 ALU	MULTI 4X	PRIX € HT
Lisse d'extrémité	21.172	0,46 m	0,9	✓ NF			24 €
Lisse d'extrémité	21.170	0,83 m	1,4	✓ NF			33 €
Lisse	21.114	1,50 m	2,2	✓ NF			70 €
Lisse	21.104	2,00 m	2,7	✓ NF			68 €
Lisse	21.118	2,50 m	4,5	✓ NF			71 €
Lisse	21.102	3,00 m	5,4	✓ NF			77 €
Lisse télescopique	21.131	de 1,90 m à 3,00 m	5,5	✓	✓	✓	175 €

Un verrouillage efficace des éléments de protection.
Lisses et sous-lisses possèdent des crochets de conception simple mais aux performances éprouvées. Le verrouillage avec le cadre est facile et 100% efficace.
Ce type de crochet a aussi l'avantage de faciliter l'élimination de dépôts éventuels.

LONGERONS / LISSES

Tube ø 40 mm (48,3 mm pour longueur 1m).
Raccordés par clavetage.
Longueur indiquée : entraxe.

Assemblage facile et performant par clavette imperdable.

DÉSIGNATION	CODE	DIM.	POIDS (kg)	F3000	F3000 ALU	MULTI 4X	PRIX € HT
Longeron / Lisse	50.053	3,00 m	7,1			✓ NF	82 €
Longeron / Lisse	50.052	2,50 m	6,1			✓ NF	74 €
Longeron / Lisse	50.051	2,17 m	5,5			✓ NF	74 €*
Longeron / Lisse	50.050	2,00 m	5,1			✓ NF	71 €
Longeron / Lisse	50.049	1,67 m	4,5			✓ NF	71 €*
Longeron / Lisse	50.048	1,50 m	4,1			✓ NF	65 €
Longeron / Lisse	50.047	1,17 m	3,5			✓ NF	65 €*
Longeron / Lisse	50.046	1,00 m	4,2			✓ NF	54 €
Longeron / Lisse	50.045	0,83 m	3,4			✓ NF	49 €
Longeron / Lisse	50.044	0,70 m	2,5			✓ NF	49 €*
Longeron / Lisse	50.043	0,67 m	2,4			✓ NF	48 €*
Longeron / Lisse	50.042	0,46 m	2,0			✓ NF	46 €
Longeron / Lisse	50.041	0,40 m	1,9			✓ NF	45 €

*Délai. Nous consulter

LONGERONS RENFORCÉS / SUPPORTS PLANCHERS

Tube ø 35 mm.
Support pour planchers.

Tube 48,3 x 2,7 mm en partie supérieure.
Support pour planchers.
Raccordement par clavetage.

DÉSIGNATION	CODE	DIM.	POIDS (kg)	F3000	F3000 ALU	MULTI 4X	PRIX € HT
Longeron poutrelle	31.802	3,00 m	7,5	✓	✓	✓	260 €
Longeron renforcé	50.057	3,00 m	19,8			✓	501 €
Longeron renforcé	50.056	2,50 m	16,3			✓	452 €
Longeron renforcé	50.055	2,00 m	13,7			✓	351 €
Longeron renforcé	50.054	1,50 m	10,2			✓	241 €

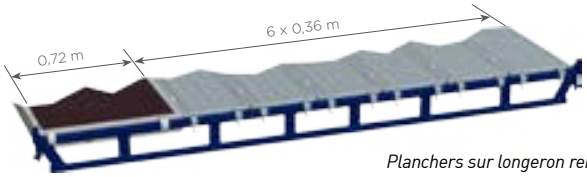

Planchers sur longeron renforcé de 3,00 m (50.057).

GARDE-CORPS

Conception et dimensions adaptées pour une protection optimale en présence d'une avancée de toiture.

DÉSIGNATION	CODE	DIM.	POIDS (kg)	F3000	F3000 ALU	MULTI 4X	PRIX € HT
Garde-corps d'extrémité bas de pente de toit en acier	50.228	-	4,6	✓		✓	129 €

MONTAGE ET DÉMONTAGE EN SÉCURITÉ / M.D.S.

La notion de M.D.S est fondée sur un principe simple : le montage et le démontage des planchers et des garde-corps doivent être effectués selon un mode opératoire précis et depuis le niveau inférieur (sol ou niveau inférieur doté de ses garde-corps); garantissant ainsi la protection de l'opérateur.

DANGER

L'opérateur pose le garde-corps **sans aucune protection.**

MONTAGE MDS

L'opérateur pose le garde-corps **depuis le niveau inférieur sécurisé.**

3 catégories (3 typologies de pose/dépose) ont été définies.
Elles sont directement liées à la conception et à la composition de l'échafaudage.

MDS Cat. 1	**Montage et démontage en sécurité** INCONTOURNABLE	Il n'est pas possible de monter et de démonter l'échafaudage autrement qu'en parfaite sécurité.
MDS Cat. 2	**Montage et démontage en sécurité** DIFFICILEMENT CONTOURNABLE	Déroger au mode opératoire prévu, rend le montage et le démontage de l'échafaudage plus long et plus compliqué.
MDS Cat. 3	**Montage et démontage en sécurité** CONTOURNABLE	Il existe un mode opératoire prévu en sécurité, mais déroger à ce mode n'engendre pas de contraintes particulières.

Plus d'infos MDS page 60.

GARDE-CORPS DE MONTAGE ET D'EXPLOITATION M.D.S. CATÉGORIE 1

GARDE-CORPS LATÉRAL EXMDS1
Acier galvanisé.

Se monte depuis le niveau inférieur en parfaite sécurité, **selon une méthode incontournable et instinctive.**

Contrevente la structure.

DÉSIGNATION	CODE	DIM.	POIDS (kg)	F3000	F3000 ALU	MULTI 4X	PRIX € HT
Garde-corps latéral EXMDS1	20.926	3,00 m	14,9	✓ NF	✓ NF		356 €
Garde-corps latéral EXMDS1	20.927	2,50 m	13,5	✓ NF	✓ NF		351 €
Garde-corps latéral EXMDS1	20.928	2,00 m	12,2	✓ NF	✓ NF		343 €
Garde-corps latéral EXMDS1	20.929	1,50 m	9,7	✓ NF	✓ NF		335 €

GARDE-CORPS DE MONTAGE ET D'EXPLOITATION M.D.S. CATÉGORIE 2 - ACIER

GARDE-CORPS LATÉRAL EXMDS2

Acier galvanisé. Se monte depuis le niveau inférieur en parfaite sécurité, **selon une méthode difficilement contournable.** Contrevente la structure.

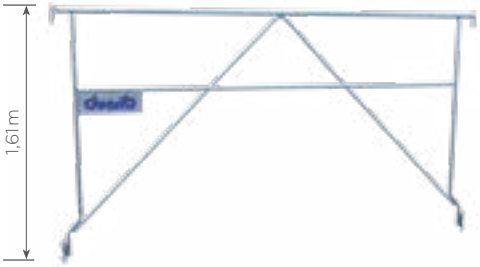

DÉSIGNATION	CODE	DIM.	POIDS (kg)	F3000	F3000 ALU	MULTI 4X	PRIX € HT
Garde-corps latéral acier-EXMDS2 NF	50.220	3,00 m	14,2	✓	✓	✓	307 €
Garde-corps latéral acier-EXMDS2 NF	50.221	2,50 m	12,8	✓	✓	✓	295 €
Garde-corps latéral acier-EXMDS2 NF	50.222	2,00 m	11,5	✓	✓	✓	295 €
Garde-corps latéral acier-EXMDS2 NF	50.223	1,50 m	9,0	✓	✓	✓	283 €

GARDE-CORPS D'EXTRÉMITÉ EXMDS2

Entraxe 1 m. Acier galvanisé.
Se monte depuis le niveau inférieur en parfaite sécurité, **selon une méthode difficilement contournable.**
Contrevente la structure.

DÉSIGNATION	CODE	DIM.	POIDS (kg)	F3000	F3000 ALU	MULTI 4X	PRIX € HT
Garde-corps d'extrémité acier-EXMDS2	20.925	1,00 m	7,4			✓ NF	210 €

GARDE-CORPS DE MONTAGE ET D'EXPLOITATION M.D.S. CATÉGORIE 2 - ALU

GARDE-CORPS LATÉRAL EXMDS2

Aluminium. Se monte depuis le niveau inférieur en parfaite sécurité, **selon une méthode difficilement contournable.** Contrevente la structure.

DÉSIGNATION	CODE	DIM.	POIDS (kg)	F3000	F3000 ALU	MULTI 4X	PRIX € HT
Garde-corps latéral alu-EXMDS2 NF	50.085	3,00 m	11,3	✓	✓		552 €
Garde-corps latéral alu-EXMDS2 NF	50.084	2,50 m	10,6	✓	✓		533 €

LISSES DE PROTECTION POUR GARDE-CORPS LATÉRAL EXMDS

Réalisées en tube ø 35 mm, elles sont à placer à 1,50 m au-dessus du plancher dans la travée d'accès.

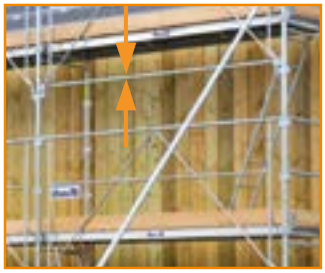

Travée d'accès avec lisse de protection au-dessus du garde-corps.

DÉSIGNATION	CODE	DIM.	POIDS (kg)	F3000	F3000 ALU	MULTI 4X	PRIX € HT
Lisse de protection pour garde-corps EXM NF	20.913	3,00 m	5,3	✓	✓	✓	105 €
Lisse de protection pour garde-corps EXM NF	20.915	2,50 m	4,6	✓	✓	✓	99 €
Lisse de protection pour garde-corps EXM NF	20.917	2,00 m	3,7	✓	✓	✓	99 €
Lisse de protection pour garde-corps EXM NF	20.921	1,50 m	2,8	✓	✓	✓	86 €

GARDE-CORPS DE MONTAGE ET D'EXPLOITATION M.D.S. CATÉGORIE 1

GARDE-CORPS D'EXTRÉMITÉ EXMDS1
Acier galvanisé.

Se monte depuis le niveau inférieur en parfaite sécurité, **selon une méthode incontournable et instinctive.**

Plinthe acier intégrée.

DÉSIGNATION	CODE	DIM.	POIDS (kg)	F3000	F3000 ALU	MULTI 4X	PRIX € HT
Garde-corps d'extrémité acier EXMDS1 NF	50.219	0,83 m	6,4	✓	✓	✓	209 €

GARDE-CORPS DE MONTAGE EN SÉCURITÉ

Avec un échafaudage équipé de lisses, les garde-corps de montage assurent une protection collective pendant les phases de montage et démontage.

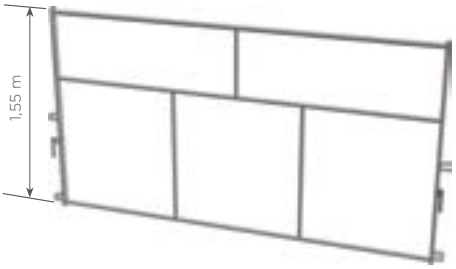

DÉSIGNATION	CODE	DIM.	POIDS (kg)	F3000	F3000 ALU	MULTI 4X	PRIX € HT
Garde-corps de montage en aluminium NF	50.083	3,00 m	8,7	✓		✓	513 €
Garde-corps de montage en aluminium NF	50.082	2,50 m	8,0	✓		✓	492 €*
Garde-corps de montage en aluminium NF	50.081	2,00 m	7,2	✓		✓	476 €*
Garde-corps de montage en aluminium NF	50.080	1,50 m	5,8	✓		✓	454 €*

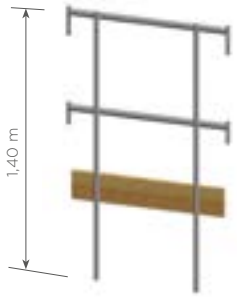

Garde-corps de montage d'extrémité en acier galvanisé NF	20.923	1,00 m	7,3			✓	252 €
Garde-corps de montage d'extrémité en acier galvanisé NF	20.922	0,83 m	6,6			✓	241 €

Délai. Nous consulter

Les garde-corps de montage sont installés temporairement au fur et à mesure du montage ou du démontage de l'échafaudage.

PLANCHERS ACIER

Planchers hauteur 68 mm réalisés en acier galvanisé Sendzimir Z 275 g.
Antidérapant par trous emboutis extérieurs.
Crochets boulonnés avec verrous anti-soulèvement.

Poignées ergonomiques de manutention.

Larg. 0,36 m	DÉSIGNATION	CODE	DIM.	POIDS (kg)	F3000	F3000 ALU	MULTI 4X	PRIX € HT
	Plancher acier NF Classe 4 - 300 daN/m²	50.095	3,00 m	21,3	✓	✓	✓	197 €
	Plancher acier NF Classe 4 - 300 daN/m²	50.094	2,50 m	18,4	✓	✓	✓	191 €*
	Plancher acier NF Classe 5 - 450 daN/m²	50.093	2,00 m	15,5	✓	✓	✓	166 €*
	Plancher acier NF Classe 6 - 600 daN/m²	50.092	1,50 m	12,0	✓	✓	✓	156 €*
	Plancher acier Classe 6 - 600 daN/m²	50.091	1,00 m	9,1			✓ NF	137 €*
	Plancher acier NF Classe 6 - 600 daN/m²	50.090	0,83 m	6,8	✓	✓	✓	Nous consulter

**Délai. Nous consulter*

Poignées ergonomiques de manutention.

Larg. 0,30 m	DÉSIGNATION	CODE	DIM.	POIDS (kg)	F3000	F3000 ALU	MULTI 4X	PRIX € HT
	Plancher acier Classe 4 - 300 daN/m²	50.100	3,00 m	19,0			✓ NF	157 €
	Plancher acier Classe 5 - 450 daN/m²	50.099	2,50 m	16,4			✓ NF	Nous consulter
	Plancher acier Classe 6 - 600 daN/m²	50.098	2,00 m	13,8			✓ NF	Nous consulter
	Plancher acier Classe 6 - 600 daN/m²	50.097	1,50 m	10,8			✓ NF	Nous consulter
	Plancher acier Classe 6 - 600 daN/m²	50.096	1,00 m	8,1			✓ NF	Nous consulter

Poignées ergonomiques de manutention.

Larg. 0,20 m	DÉSIGNATION	CODE	DIM.	POIDS (kg)	F3000	F3000 ALU	MULTI 4X	PRIX € HT
	Plancher acier Classe 5 - 450 daN/m²	50.198	3,00 m	19,0			✓	148 €*
	Plancher acier Classe 6 - 600 daN/m²	50.197	2,50 m	16,3			✓	Nous consulter
	Plancher acier Classe 6 - 600 daN/m²	50.196	2,00 m	13,6			✓	Nous consulter
	Plancher acier Classe 6 - 600 daN/m²	50.195	1,50 m	10,9			✓	Nous consulter
	Plancher acier Classe 6 - 600 daN/m²	50.194	1,00 m	8,5			✓	Nous consulter
	Plancher acier Classe 6 - 600 daN/m²	50.193	0,83 m	7,3			✓	Nous consulter

**Délai. Nous consulter*

PLANCHERS ALUMINIUM

Planchers hauteur 75 mm réalisés en alliage d'aluminium. Surface antidérapante. Crochets boulonnés avec verrous anti-soulèvement.

Poignées ergonomiques de manutention.

Larg. 0,36 m DÉSIGNATION	CODE	DIM.	POIDS (kg)	F3000	F3000 ALU	MULTI 4X	PRIX € HT
Plancher alu Classe 3 - 200 daN/m²	50.106	3,00 m	12,6	✓	✓	✓	353 €*
Plancher alu Classe 3 - 200 daN/m²	50.105	2,50 m	11,0	✓	✓	✓	Nous consulter
Plancher alu Classe 4 - 300 daN/m²	50.104	2,00 m	9,4	✓	✓	✓	Nous consulter
Plancher alu Classe 6 - 600 daN/m²	50.103	1,50 m	7,5	✓	✓	✓	Nous consulter
Plancher alu Classe 6 - 600 daN/m²	50.102	1,00 m	5,9			✓	Nous consulter
Plancher alu Classe 6 - 600 daN/m²	50.101	0,83 m	5,6	✓	✓	✓	Nous consulter

**Délai. Nous consulter*

Planchers hauteur 65 mm réalisés en alliage d'aluminium. Surface antidérapante. Crochets boulonnés avec verrous anti-soulèvement.

Poignées ergonomiques de manutention.

Larg. 0,30 m DÉSIGNATION	CODE	DIM.	POIDS (kg)	F3000	F3000 ALU	MULTI 4X	PRIX € HT
Plancher alu Classe 3 - 200 daN/m²	50.111	3,00 m	10,7			✓	Nous consulter
Plancher alu Classe 4 - 300 daN/m²	50.110	2,50 m	9,4			✓	Nous consulter
Plancher alu Classe 5 - 450 daN/m²	50.109	2,00 m	8,0			✓	Nous consulter
Plancher alu Classe 6 - 600 daN/m²	50.108	1,50 m	6,4			✓	Nous consulter
Plancher alu Classe 6 - 600 daN/m²	50.107	1,00 m	5,0			✓	Nous consulter

PLANCHERS ALU/BOIS STANDARDS - LARGEUR 0,72 M

Planchers avec contreplaqué antidérapant multiplis 9 mm et cadre aluminium soudé, hauteur 93 mm.

Descriptif technique du plancher alu/bois page 19.

DÉSIGNATION	CODE	DIM.	POIDS (kg)	F3000	F3000 ALU	MULTI 4X	PRIX € HT
Plancher standard NF Classe 4 - 300 daN/m²	50.117	3,00 m	25,4	✓	✓	✓	418 €
Plancher standard NF Classe 5 - 450 daN/m²	50.116	2,50 m	21,7	✓	✓	✓	407 €
Plancher standard NF Classe 6 - 600 daN/m²	50.115	2,00 m	17,9	✓	✓	✓	390 €
Plancher standard NF Classe 6 - 600 daN/m²	50.114	1,50 m	13,8	✓	✓	✓	368 €
Plancher standard Classe 6 - 600 daN/m²	50.113	1,00 m	9,8			✓ NF	336 €
Plancher standard NF Classe 6 - 600 daN/m²	50.112	0,83 m	8,5	✓	✓	✓	328 €

PLANCHER ALU / BOIS HAUTE PERFORMANCE

1 - Une surface antidérapante en contreplaqué 9 mm.
Il est intégré au profil pour garantir une tenue durable.

3 - Une ceinture rigide autour du contreplaqué.
Profils aluminium extrudés et soudés de hauteur 93 mm.

4 - Traverses ergonomiques, sous le plancher.
Pour une prise en main optimale.

5 - Crochets haute résistance en aluminium extrudé largeur 38 mm.
Soudés aux profils.

2 - Verrou de trappe semi-automatique en plastique moulé.
Il n'endommage pas le profil latéral et offre une durabilité exceptionnelle.

Solides charnières acier 142 x 100 mm placées sous la trappe pour ne pas gêner l'opérateur.

Blocage de la rotation de la trappe par le profil latéral.
La trappe se referme et se verrouille automatiquement, elle ne peut pas rester ouverte.

6 - Garantie anti-soulèvement.
Verrouillage semi-automatique à ressort. Longévité supérieure.

PLANCHERS ALU/BOIS À TRAPPE

Échelle d'accès alu (fixée sous le plancher).

Larg. 0,72 m	DÉSIGNATION	CODE	DIM.	POIDS (kg)	F3000	F3000 ALU	MULTI 4X	PRIX € HT
	Plancher à trappe NF Classe 4 - 300 daN/m²	50.122	3,00 m	26,8	✓	✓	✓	520 €
	Plancher à trappe NF Classe 5 - 450 daN/m²	50.120	2,50 m	22,7	✓	✓	✓	514 €
	Plancher à trappe NF Classe 6 - 600 daN/m²	50.119	2,00 m	19,0	✓	✓	✓	501 €
	Plancher à trappe NF Classe 6 - 600 daN/m²	50.118	1,50 m	14,9	✓	✓	✓	498 €
	Plancher à trappe + échelle aluminium NF Classe 4 - 300 daN/m²	50.242	3,00 m	30,5	✓	✓	✓	759 €

Larg. 0,60 m	DÉSIGNATION	CODE	DIM.	POIDS (kg)	F3000	F3000 ALU	MULTI 4X	PRIX € HT
	Plancher à trappe NF Classe 4 - 300 daN/m²	50.243	3,00 m	24,2			✓	524 €
	Plancher à trappe NF Classe 5 - 450 daN/m²	50.244	2,50 m	20,5			✓	517 €
	Plancher à trappe NF Classe 6 - 600 daN/m²	50.245	2,00 m	17,1			✓	508 €
	Plancher à trappe NF Classe 6 - 600 daN/m²	50.246	1,50 m	13,4			✓	499 €

ÉCHELLES D'ACCÈS

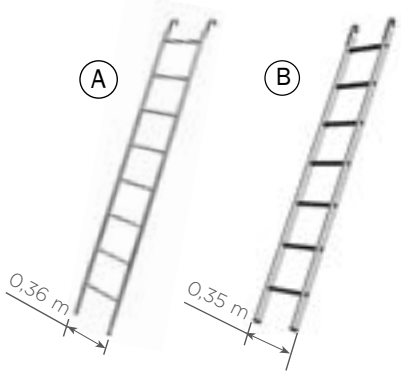

DÉSIGNATION	CODE	DIM.	POIDS (kg)	F3000	F3000 ALU	MULTI 4X	PRIX € HT
(A) Échelle d'accès acier galvanisé NF	28.202	2,00 m x 0,36 m	7,0	✓	✓	✓	157 €
(B) Échelle d'accès aluminium NF	20.514	2,00 m x 0,35 m	3,4	✓	✓	✓	157 €

PLINTHES BOIS

Plinthes hauteur 150 mm, à monter directement sur les planchers, toutes catégories.

DÉSIGNATION	CODE	DIM.	POIDS (kg)	F3000	F3000 ALU	MULTI 4X	PRIX € HT
Plinthe latérale NF	50.133	3,00 m	5,3	✓	✓	✓	48 €
Plinthe latérale NF	50.132	2,50 m	4,5	✓	✓	✓	46 €
Plinthe latérale NF	50.131	2,00 m	3,7	✓	✓	✓	43 €
Plinthe latérale NF	50.130	1,50 m	2,9	✓	✓	✓	39 €
Plinthe latérale	50.129	1,00 m	2,1			✓ NF	33 €
Plinthe latérale NF	50.128	0,83 m	1,8	✓	✓	✓	32 €

Plinthes hauteur 150 mm.
Elles se fixent entre les 2 montants, au-dessus d'un longeron.

Sur plinthes lg 1,17 à 3 m, une extrémité est articulée pour faciliter le montage et démontage.

Extrémité fixe.

Extrémité articulée.

DÉSIGNATION	CODE	DIM.	POIDS (kg)	F3000	F3000 ALU	MULTI 4X	PRIX € HT
Plinthe d'extrémité	50.146	3,00 m	5,5			✓	58 €
Plinthe d'extrémité	50.145	2,50 m	4,7			✓	55 €
Plinthe d'extrémité	50.144	2,17 m	4,2			✓	55 €*
Plinthe d'extrémité	50.143	2,00 m	4,0			✓	53 €
Plinthe d'extrémité	50.142	1,67 m	3,4			✓	53 €*
Plinthe d'extrémité	50.141	1,50 m	3,1			✓	48 €
Plinthe d'extrémité	50.140	1,17 m	2,5			✓	48 €*
Plinthe d'extrémité	50.139	1,00 m	2,5			✓ NF	46 €
Plinthe d'extrémité NF	50.138	0,83 m	2,2	✓	✓	✓	43 €
Plinthe d'extrémité	50.137	0,70 m	2,1			✓ NF	43 €*
Plinthe d'extrémité	50.136	0,67 m	2,0			✓ NF	45 €
Plinthe d'extrémité	50.135	0,46 m	1,6	✓	✓	✓	43 €
Plinthe d'extrémité NF	50.134	0,40 m	1,5			✓ NF	40 €

**Délai. Nous consulter*

PLINTHES ACIER

Plinthes acier axées hauteur 150 mm. Elles viennent se bloquer entre les 2 montants, au-dessus d'un longeron. Utilisation latérale ou d'extrémité.

Non compatible avec garde-corps EXMDS1 et EXMDS2

DÉSIGNATION	CODE	DIM.	POIDS (kg)	F3000	F3000 ALU	MULTI 4X	PRIX € HT
Plinthe acier axée	50.210	3,00 m	4,8	✓	✓	✓	48 €
Plinthe acier axée	50.209	2,50 m	4,0	✓	✓	✓	46 €*
Plinthe acier axée	50.208	2,00 m	3,2	✓	✓	✓	39 €*
Plinthe acier axée	50.207	1,50 m	2,4	✓	✓	✓	33 €*
Plinthe acier axée	50.206	1,00 m	1,6			✓	23 €*
Plinthe acier axée	50.205	0,83 m	1,3	✓	✓	✓	18 €*

Plinthes acier déportées hauteur 150 mm à monter directement sur les planchers, toutes catégories.

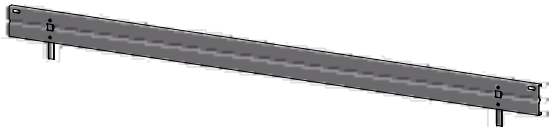

DÉSIGNATION	CODE	DIM.	POIDS (kg)	F3000	F3000 ALU	MULTI 4X	PRIX € HT
Plinthe acier déportée	50.204	3,00 m	6,0	✓	✓	✓	71 €
Plinthe acier déportée	50.203	2,50 m	5,0	✓	✓	✓	65 €*
Plinthe acier déportée	50.202	2,00 m	4,0	✓	✓	✓	55 €*
Plinthe acier déportée	50.201	1,50 m	3,0	✓	✓	✓	45 €*
Plinthe acier déportée	50.200	1,00 m	2,0			✓	29 €*
Plinthe acier déportée	50.199	0,83 m	1,7	✓	✓	✓	24 €*

Délai. Nous consulter

TRAVERSES

DÉSIGNATION	CODE	DIM.	POIDS (kg)	F3000	F3000 ALU	MULTI 4X	PRIX € HT
Traverse pour lisses (support plancher)	22.412	0,83 m entraxe	1,9	✓	✓	✓	47 €
Traverse pour lisse télescopique et longeron renforcé	22.421	Long. hors tout 0,87 m	2,7	✓	✓	✓	109 €
Traverse pour cadre Permet un réglage du plancher tous les 50 cm.	22.402	0,83 m entraxe	1,9	✓	✓	✓	52 €
Entretoise de socle	20.601	0,83 m entraxe	1,9	✓	✓	✓	53 €

Entretoise de socle 20.601, sur semelles à trous 21.902.

CONTOURNEMENTS

Les éléments de contournement permettent de franchir des avancées sur une façade comme, par exemple, un balcon.

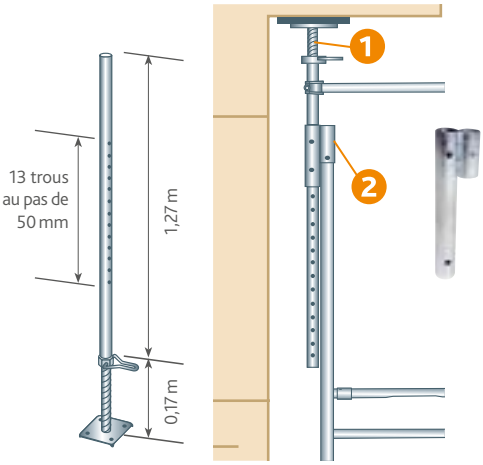

DÉSIGNATION	CODE	DIM.	POIDS (kg)	F3000	F3000 ALU	MULTI 4X	PRIX € HT
1 **Vérin de contournement** Positionnement sur 0,60 m avec la goupille. Réglage sur 0,17 m avec le filetage.	21.921	1,44 m	6,0	✓	✓		175 €
2 **Support de vérin**	22.041	0,36 m	1,1	✓	✓		34 €

À gauche, on glisse le vérin et à droite un cadre F3000 acier ou alu ou un poteau de départ acier ou alu.

POUTRES ACIER - HAUTEUR 0,50 M

Poutres acier galvanisé Ø 48,3 mm, hauteur 0,50 m.
Fixation par clavetage directement sur douilles cadres F3000 ou nœuds M4X.

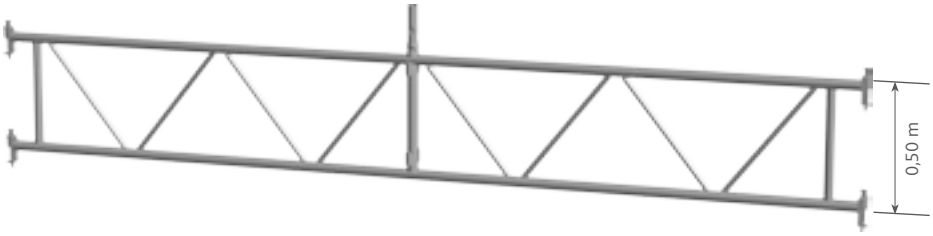

DÉSIGNATION	CODE	DIM.	POIDS (kg)	F3000	F3000 ALU	MULTI 4X	PRIX € HT
Poutre acier NF	50.192	6,00 m	53,3	✓	✓	✓	987 €
Poutre acier NF	50.191	5,00 m	45,4	✓	✓	✓	792 €
Poutre acier NF	50.190	4,00 m	37,5	✓	✓	✓	652 €

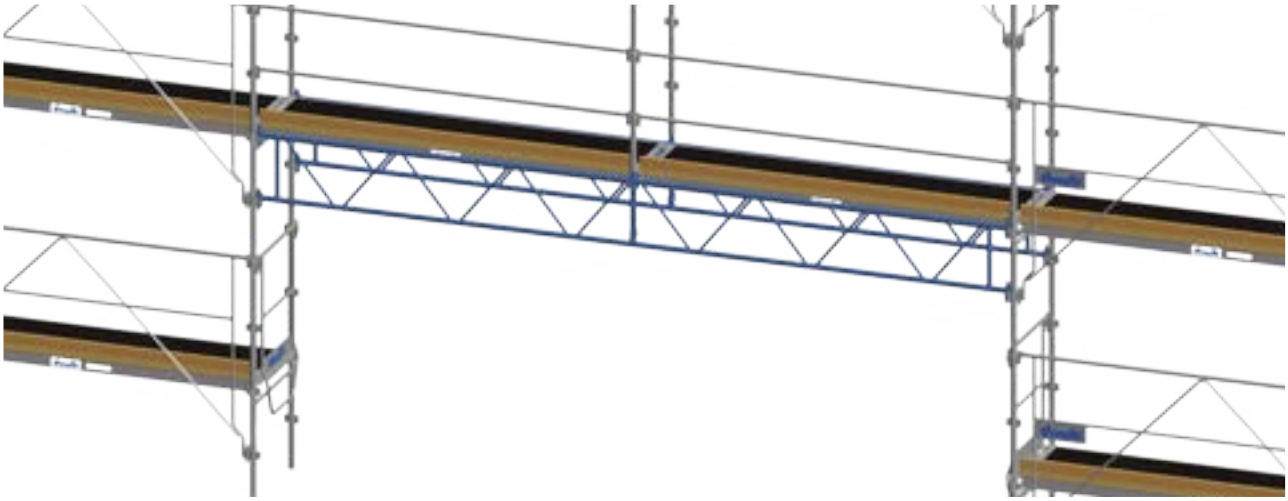

POUTRES MODULAIRES ALUMINIUM - HAUTEUR 0,50 M

Pour les passages en portiques aluminium.
Ø 48,3 mm, hauteur 0,50 m.
Extension de la longueur par assemblage de manchons de liaison.

DÉSIGNATION	CODE	DIM.	POIDS (kg)	F3000	F3000 ALU	MULTI 4X	PRIX € HT
Poutre aluminium*	50.166	8,10 m	35,0	✓	✓	✓	1 372 €
Poutre aluminium	50.165	6,10 m	26,5	✓	✓	✓	1 039 €
Poutre aluminium	50.164	5,10 m	22,3	✓	✓	✓	873 €
Poutre aluminium	50.163	4,10 m	18,0	✓	✓	✓	705 €
Poutre aluminium	50.162	3,10 m	13,1	✓	✓	✓	512 €

Composée de 2 poutres aluminium 50.163 + 1 ensemble de 4 manchons de liaison 50.188 + 1 boîte de 50 vis HM 10x60 50.089.

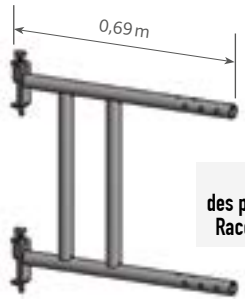

Cadre de liaison des poutres sur F3000 et M4X. Raccordement par clavetage.

Cadre de liaison	50.160	0,69 m	9,2	✓	✓	✓	187 €

Servent à l'extension des poutres. Fixation par boulons.

Ensemble de 4 manchons de liaison	50.188	0,53 m	6,9	✓	✓	✓	241 €
Boîte de 50 vis HM 10x60 Classe 8/8 Zn + écrou frein HM10 Zn	50.189	-	-	✓	✓	✓	74 €

Laçage pour poutre acier et alu.

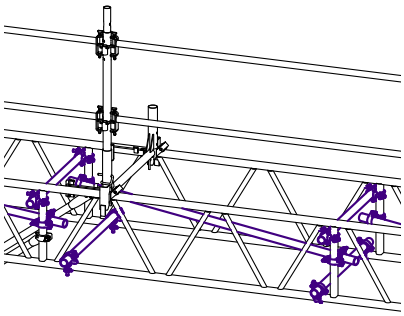

Laçage pour poutre long. 6 m - 6 tubes Ø 48,3 mm long. 1 m - 50.177 - 1 tube Ø 48,3 mm long. 2 m - 50.178 - 2 tubes Ø 48,3 mm long. 2,50 m - 50.180 - 6 colliers orientables - 50.888 - 12 colliers orthogonaux - 50.890	50.231	-	73,9	✓	✓	✓	676 €
Laçage pour poutre long. 9 m - 8 tubes Ø 48,3 mm long. 1 m - 50.177 - 2 tubes Ø 48,3 mm long. 2,30 m - 50.179 - 2 tubes Ø 48,3 mm long. 3 m - 50.215 - 8 colliers orientables - 50.888 - 16 colliers orthogonaux - 50.890	50.232	-	103,4	✓	✓	✓	923 €

Est utilisé pour monter en sécurité les planchers sur les poutres.

DÉSIGNATION	CODE	DIM.	POIDS (kg)	F3000	F3000 ALU	MULTI 4X	PRIX € HT
Chariot pour poutre aluminium	50.235	0,83 m	9,7	✓	✓	✓	699 €

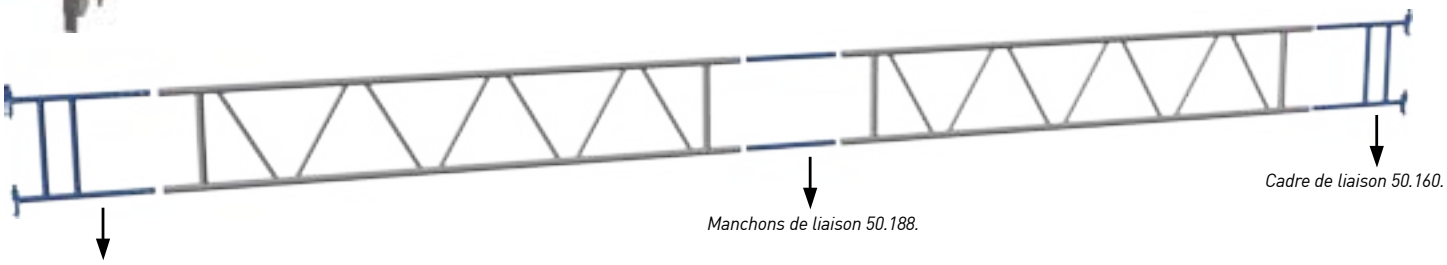

Cadre de liaison 50.160.

Manchons de liaison 50.188.

Cadre de liaison 50.160.

CONSOLES À CLAVETTES AVEC MANCHONS

Raccordement par clavetage sur douilles F3000 et M4X.

Utilisation décrite page 25.

A utiliser pour élargir la surface de travail ou pour prolongement de structure.

DÉSIGNATION	CODE	DIM.	POIDS (kg)	F3000	F3000 ALU	MULTI 4X	PRIX € HT
Console à clavette avec manchon	50.158	Déport 1,00 m	10,0			✓	279 €
Console à clavette avec manchon NF	50.155	Déport 0,83 m	8,3	✓	✓	✓	230 €
Console à clavette avec manchon	50.152	Déport 0,70 m	7,1			✓	199 €
Console à clavette avec manchon	50.150	Déport 0,46 m	5,1	✓	✓	✓	143 €
Console à clavette avec manchon	50.148	Déport 0,40 m	4,6			✓	129 €

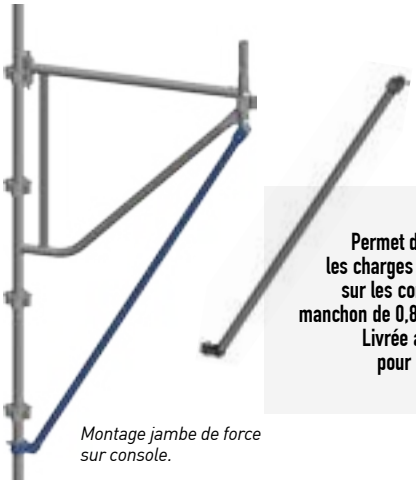

Montage jambe de force sur console.

Permet d'augmenter les charges applicables sur les consoles avec manchon de 0,83 et 1,00 m. Livrée avec boulon pour le montage.

DÉSIGNATION	CODE	DIM.	POIDS (kg)	F3000	F3000 ALU	MULTI 4X	PRIX € HT
Jambe de force pour console avec manchon de 0,83 et 1,00 m	50.153	Longueur 1,79 m	4,9	✓	✓	✓	110 €

CONSOLES À CLAVETTES SANS MANCHONS

Raccordement par clavetage sur douilles F3000 et M4X.

Utilisation décrite ci-dessous

A utiliser sur les files intérieures de l'échafaudage.

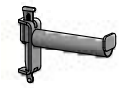

DÉSIGNATION	CODE	DIM.	POIDS (kg)	F3000	F3000 ALU	MULTI 4X	PRIX € HT
Console à clavette sans manchon	50.154	Déport 0,83 m	6,9	✓	✓	✓	192 €
Console à clavette sans manchon	50.149	Déport 0,46 m	3,7	✓	✓	✓	103 €
Console à clavette sans manchon	50.147	Déport 0,40 m	3,2			✓	89 €
Console à clavette sans manchon	50.184	Déport 0,20 m	1,1			✓	37 €

UTILISATION DES CONSOLES AVEC OU SANS MANCHON

Les consoles avec manchons permettent de monter des niveaux supérieurs.

Les consoles sans manchon permettent de libérer la surface de travail sur les files intérieures.

CONSOLES ACIER POUR POUTRES AVEC MANCHONS

Consoles de déport en acier à claveter sur poutres acier et aluminium.

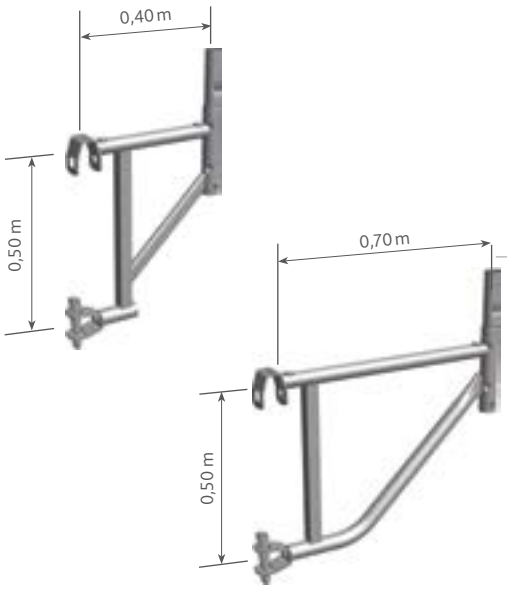

DÉSIGNATION	CODE	DIM.	POIDS (kg)	F3000	F3000 ALU	MULTI 4X	PRIX € HT
Console de déport acier pour poutre	50.185	Déport 0,40 m	5,6			✓	188 €*
Console de déport acier pour poutre	50.186	Déport 0,70 m	7,1			✓	216 €*

**Délai. Nous consulter*

CONSOLES À COLLIERS AVEC MANCHONS

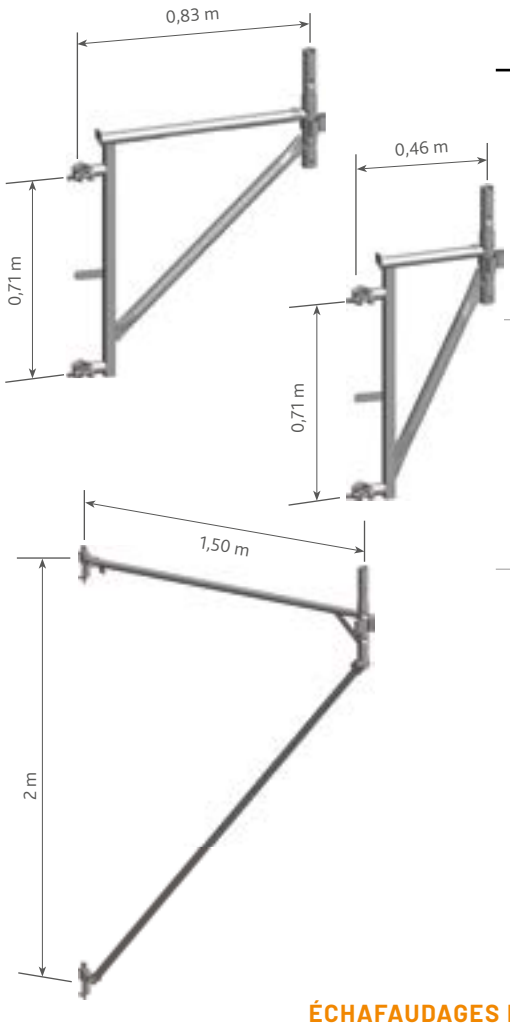

DÉSIGNATION	CODE	DIM.	POIDS (kg)	F3000	F3000 ALU	MULTI 4X	PRIX € HT
Console à colliers avec manchon NF	50.182	Déport 0,83 m	9,0	✓	✓		275 €
Console à colliers avec manchon NF	50.183	Déport 0,46 m	7,8	✓	✓		237 €
Console longitudinale 1,50 m	50.229	Longueur 1,50 m	10,7	✓	✓	✓	305 €

AMARRAGES

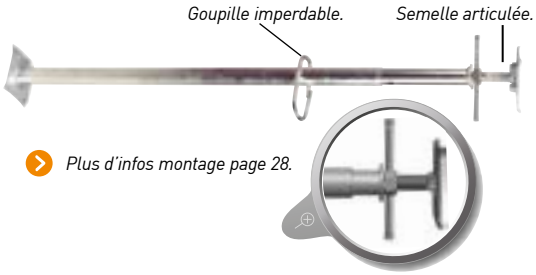

Plus d'infos montage page 28.

Spécial ITE.

DÉSIGNATION	CODE	DIM.	POIDS (kg)	F3000	F3000 ALU	MULTI 4X	PRIX € HT
Vérin d'amarrage fenêtre	20.852	Long. 0,70 m à 1,00 m	6,0	✓	✓	✓	146 €
Vérin d'amarrage fenêtre	20.862	Long. 1,00 m à 1,70 m	7,8	✓	✓	✓	186 €
Tube galva Ø 48,3 mm	50.177	Long. 1,00 m	3,9	✓	✓	✓	30 €
Tube galva Ø 48,3 mm	50.211	Long. 1,50 m	5,8	✓	✓	✓	40 €
Tube galva Ø 48,3 mm	50.178	Long. 2,00 m	7,7	✓	✓	✓	53 €
Tube galva Ø 48,3 mm	50.179	Long. 2,30 m	9,0	✓	✓	✓	59 €
Tube galva Ø 48,3 mm	50.180	Long. 2,50 m	9,8	✓	✓	✓	61 €
Tube galva Ø 48,3 mm	50.215	Long. 3,00 m	11,4	✓	✓	✓	70 €
Tube galva Ø 48,3 mm (coupé à la demande)	50.807	Long. 6,00 m	22,9	✓	✓	✓	137 €
Barre à crochet	20.878	0,50 m	2,2	✓	✓	✓	45 €
Barre à crochet	20.871	1,50 m	5,7	✓	✓	✓	76 €
Barre à crochet	20.872	2,50 m	9,2	✓	✓	✓	80 €
Barre d'amarrage à cheviller	20.868	0,50 m	1,8	✓	✓	✓	34 €
Barre d'amarrage à cheviller	20.870	1,50 m	5,0	✓	✓	✓	52 €
Barre d'amarrage à cheviller	20.869	2,50 m	8,3	✓	✓	✓	63 €
Piton d'amarrage acier Ø12 mm + cheville nylon	20.879	Long. 0,30 m	0,34	✓	✓	✓	15 €
Piton d'amarrage acier Ø12 mm + cheville nylon	20.880	Long. 0,35 m	0,38	✓	✓	✓	18 €
Cheville acier ø 18 mm (long. 130 mm) **+ anneau d'amarrage** Charge limite de service : 510 daN en traction axiale et 360 daN en traction oblique, usage exclusivement pour béton (1).	20.873	-	0,35	✓	✓	✓	31 €
Lot de 20 chevilles acier ø 18 mm	20.877	-	3,8	✓	✓	✓	254 €

AMARRAGES

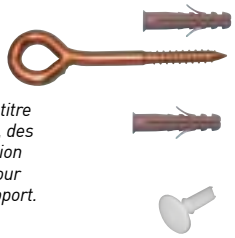

(1) Charges données à titre indicatif dans du béton, des essais sur site en traction doivent être réalisés pour valider le matériau support.

DÉSIGNATION	CODE	DIM.	POIDS (kg)	F3000	F3000 ALU	MULTI 4X	PRIX € HT
Piton d'amarrage ø 12 mm (long. 120 mm) + **cheville nylon ø 14 mm** Charge limite de service : 300 daN en traction axiale (1).	20.874	-	0,18	✓	✓	✓	6 €
Lot de 25 chevilles nylon ø 14 mm	20.876	-	0,12	✓	✓	✓	34 €
Lot de 100 capuchons pour masquer les trous de chevilles avant d'enduire	20.875	-	0,16	✓	✓	✓	63 €

KITS D'AMARRAGE

Composition:

1. 1 barre à crochet 20.871.
2. 1 piton d'amarrage Ø 12 mm 20.874.
3. 2 colliers articulés 50.888.

DÉSIGNATION	CODE	DIM.	POIDS (kg)	F3000	F3000 ALU	MULTI 4X	PRIX € HT
Kit d'amarrage	20.865	-	8,6	✓	✓	✓	125 €

Composition:

1. 1 vérin d'amarrage 20.862 ou 20.852.
2. 1 tube galva ø 48,3 mm - long. 1,50 m 50.211.
3. 3 colliers articulés 50.888.

Kit amarrage par vérin	22.102	de 0,70 m à 1,00 m	16,0	✓	✓	✓	249 €
Kit amarrage par vérin	22.112	de 1,00 m à 1,70 m	17,8	✓	✓	✓	289 €

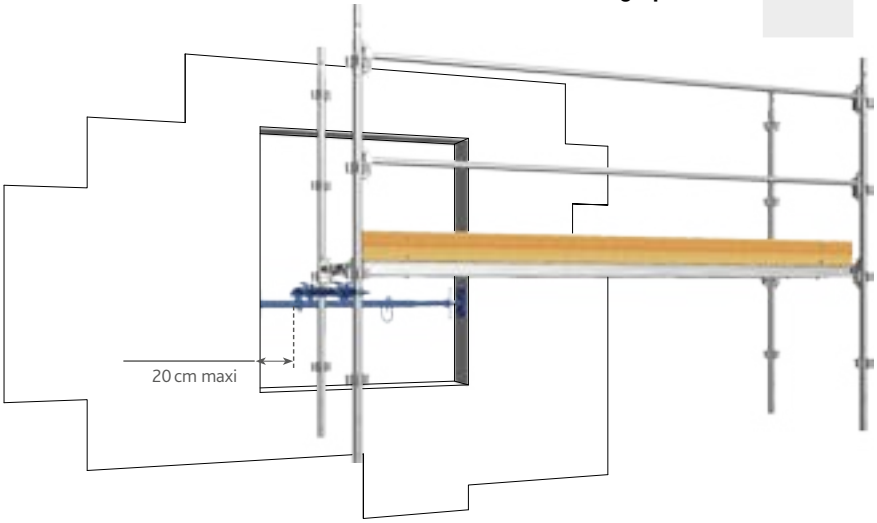

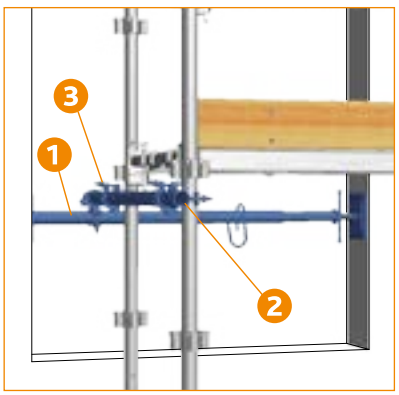

STABILISATEURS

Corps stabilisateur : tube Ø 50 mm
et coulisse : tube Ø 42,4 mm réglable
sur 0,90 m. Assemblage corps et coulisse
par goupille queue de cochon.
Hauteur maxi d'utilisation DH8 : 4 m.
Hauteur maxi d'utilisation DN14 : 6 m.

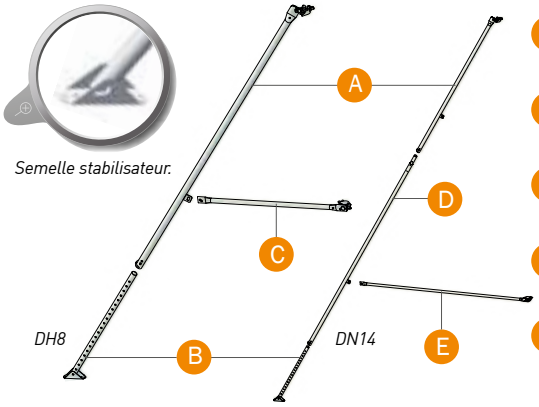

	DÉSIGNATION	CODE	DIM.	POIDS (kg)	F3000	F3000 ALU	MULTI 4X	PRIX € HT
	Stabilisateur DH8 avec goupille	15.123	Longueur maxi hors tout 3,78 m	13,4	✓	✓	✓	318 €
	Stabilisateur DN14 avec goupille	15.124	Longueur maxi hors tout 6,65 m	23,8	✓	✓	✓	549 €
A	**Corps stabilisateur** DH8 / DN14	17.112	-	6,9	✓	✓	✓	213 €
B	**Coulisse stabilisateur** DH8 / DN14	17.122	-	3,2	✓	✓	✓	71 €
C	**Bras stabilisateur** DH8	17.102	-	2,7	✓	✓	✓	100 €
D	**Rallonge stabilisateur** DN14	15.142	-	8,6	✓	✓	✓	197 €
E	**Bras stabilisateur** DN14	17.103	-	4,6	✓	✓	✓	125 €
	Kit rallonge DN14 (pour transformer DH8 en DN14) Rallonge D (code 15.142) + 1 bras E (code 17.103)	15.125	-	13,3	✓	✓	✓	324 €

POTENCE / POULIE

DÉSIGNATION	CODE	DIM.	POIDS (kg)	F3000	F3000 ALU	MULTI 4X	PRIX € HT
Potence aluminium capacité de charge 50 kg	21.710	Longueur 0,60 m x Hauteur 0,84 m	3,0	✓	✓	✓	352 €
Poulie à blocage automatique électrozinguée (s'utilise avec une corde de Ø 22 mm)	50.304	-	3,4	✓	✓	✓	316 €
Corde chanvre Ø 22 mm long. 20 m avec crochet à linguet	50.305	-	6,5	✓	✓	✓	261 €
Kit levage potence aluminium 21.710 poulie 50.304 corde chanvre 50.305	21.711	-	12,9	✓	✓	✓	917 €

ACCESSOIRES DE LIAISON ET DIVERS

DÉSIGNATION	CODE	DIM.	POIDS (kg)	F3000	F3000 ALU	MULTI 4X	PRIX € HT
Collier pour IPN électrozingué (s'utilise par paire)	50.803	-	1,51	✓	✓	✓	56 €
Clé de monteur 21 et 22 mm	50.800	-	0,66	✓	✓	✓	56 €

ACCESSOIRES DE LIAISON ET DIVERS

	DÉSIGNATION	CODE	DIM.	POIDS (kg)	F3000	F3000 ALU	MULTI 4X	PRIX € HT
	Goupille queue de cochon Lot de 20	46.080	-	3,8	✓	✓	✓	116 €
Ⓐ Ⓑ *Conformes à la norme EN74.*	Ⓐ **Collier orthogonal en acier forgé**	50.890	-	1,2	✓	✓	✓	17 €
	Ⓑ **Collier articulé en acier forgé**	50.888	-	1,4	✓	✓	✓	22 €
Pour le jumelage de 2 montants M4X.	**Étrier double à clavettes**	50.170	-	1,3			✓	71 €
Pour installer une douille à la hauteur voulue.	**Collier à douille**	50.172	-	0,8	✓	✓	✓	45 €
Pour fixation de la diagonale sur des mailles hors dimensions standards. 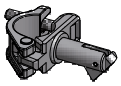	**Collier pour diagonale**	50.174	-	0,9	✓	✓	✓	39 €
	Collier pour lisse adaptable	50.173	-	1,0	✓	✓	✓	53 €
Ⓑ Ⓐ 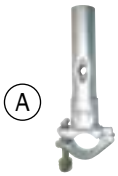	Ⓐ **Goujon**	21.672	0,28 m	1,2	✓	✓	✓	75 €
	Ⓑ **Collier à vérin**	21.671	0,50 m	2,8	✓	✓	✓	74 €

Le panneau de chantier doit être fixé à proximité des accès, entre le 1er et le 2e niveau de plancher. Il indique les différents critères de charges suivant les normes NF EN 12810 et 12811.

DÉSIGNATION	CODE	DIM.	POIDS (kg)	F3000	F3000 ALU	MULTI 4X	PRIX € HT
Panneau d'information sur la capacité de l'échafaudage	22.700	-	0,2	✓	✓	✓	39 €

PROTECTIONS PÉRIPHÉRIQUES

DÉSIGNATION	CODE	DIM.	POIDS (kg)	F3000	F3000 ALU	MULTI 4X	PRIX € HT
Pare-gravats Prévoir 3 longerons/lisses par travées	50.241	-	13,2	✓	✓	✓	367 €
Pince-tôle (1 tous les 50 cm)	50.804	-	0,21	✓	✓	✓	17 €
Pare-pluie Prévoir 3 lisses par travées	21.221	-	12,5	✓	✓		325 €
Longeron/lisse Ø 48.3	50.240	3,00 m	10,7	✓	✓	✓	155 €
Longeron/lisse Ø 48.3	50.239	2,50 m	9,1	✓	✓	✓	148 €
Longeron/lisse Ø 48.3	50.238	2,00 m	7,4	✓	✓	✓	129 €
Longeron/lisse Ø 48.3	50.237	1,50 m	5,8	✓	✓	✓	120 €
Longeron/lisse Ø 48.3	50.236	0,83 m	3,7	✓	✓	✓	100 €

Montage pare-gravats sur F3000

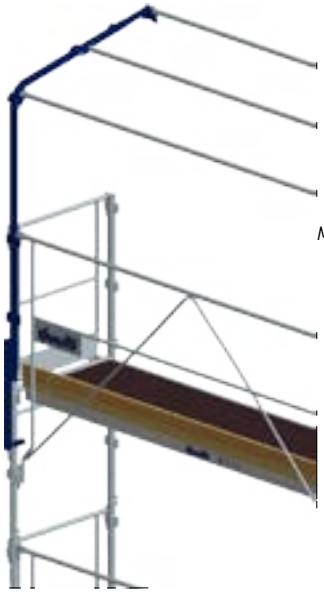

Montage pare-pluie sur F3000

FILETS DE PROTECTION / BÂCHE

Maille indéchirable, traité anti-UV, œillets de pose tissés sur les lisières tous les 6 cm.

DÉSIGNATION	CODE	DIM.	POIDS (kg)	F3000	F3000 ALU	MULTI 4X	PRIX € HT
Filet blanc façadier Rouleau de 20 m	51.310	3,00 x 20 m 51 g/m²	3,0	✓	✓	✓	143 €
Filet blanc façadier Rouleau de 100 m	51.311	3,00 x 100 m 51 g/m²	15,3	✓	✓	✓	673 €

Maille indéchirable, traité anti-UV, œillets de pose en polyester tissés sur les lisières tous les 4 cm.

Filet "protection renforcée" pour le sablage et monuments historiques Rouleau de 20 m	51.313	3,05 x 20 m 106 g/m²	6,4	✓	✓	✓	305 €
Filet "protection renforcée" pour le sablage et monuments historiques Rouleau de 100 m	51.314	3,05 x 100 m 106 g/m²	32,3	✓	✓	✓	1 406 €
Lot de 100 colliers d'accrochage pour filets	51.312	-	0,50	✓	✓	✓	58 €

Maille indéchirable, traitée anti-UV, œillets de pose tissés sur les lisières tous les 6 cm.

Bâche blanche et imperméable Rouleau de 20 m	51.320	3,10 x 20 m	11,2	✓	✓	✓	455 €

Filet polypropylène multifilament Ø 5 mm. Conforme à la norme NF EN 1263.

Filet blanc pour couvreur avec sangles Rouleau de 15 m	50.233	2 x 15 m	10,0	✓		✓	653 €
Filet blanc pour couvreur avec sangles Rouleau de 18 m	50.234	2 x 18 m	12,0	✓		✓	753 €

Longeron spécifique pour composition EXMDS Pour fixation filet	50.230	3 m	6,3	✓		✓	118 €

ÉCHAFAUDAGE DE COUVREUR

CONFORT ET SÉCURITÉ DES TRAVAUX ET INTERVENTIONS SUR TOITURES

Echafaudage Couvreur : une structure composée de F3000 et de Multi 4X, dotée d'une protection renforcée en bas de pente de toit.

Conforme à la Réglementation Française/Décret 2004-924
Normes européennes EN 12810 et EN 12811

Conçu et testé selon les exigences du référentiel de certification équipements de chantier NF-096.

Un dispositif «anti-chutes» est mis en place le long de la pente de toit : un filet de sécurité ultra résistant (selon la norme NF EN 1263) sur une hauteur de 2 m, en extrémité un garde-corps épouse les avancées du toit.

Plusieurs configurations possibles suivant votre chantier ou votre parc : «la protection renforcée» peut être installée **sur des poutres aluminium** (jusqu'à 9 m) ou sur des structures type façade et être prolongée en utilisant **des consoles longitudinales.**

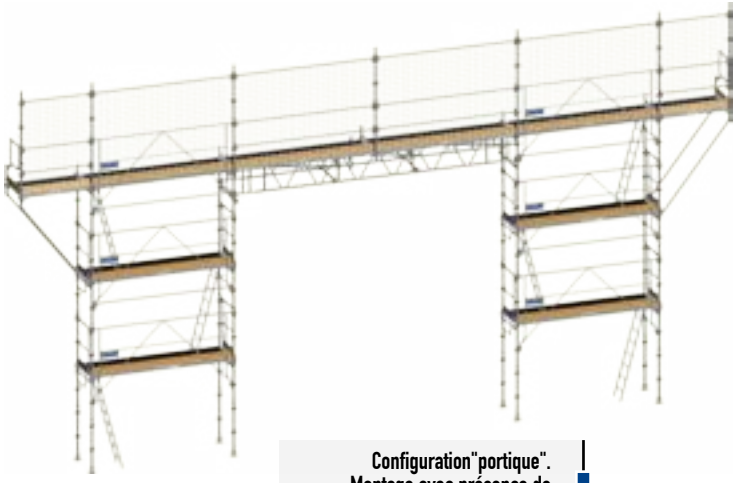

Configuration "portique". Montage avec présence de consoles longitudinales. 2 accès sécurisés en EXMDS2.

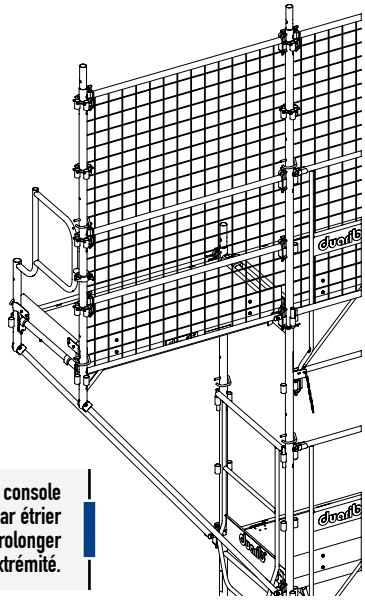

Utilisation d'une console longitudinale avec fixation par étrier à clavette, pour prolonger la structure de 1.50 m en extrémité.

GARDE-CORPS D'EXTRÉMITÉ

Conception et dimensions adaptées pour une protection optimale en présence d'une avancée de toiture.

DÉSIGNATION	CODE	DIM.	POIDS (kg)	F3000	F3000 ALU	MULTI 4X	PRIX € HT
Garde-corps d'extrémité bas de pente de toit en acier	50.228	-	4,6	✓		✓	129 €

FILETS DE PROTECTION

Filet polypropylène multifilament Ø 5 mm.
Maille carrée sans noeuds 100 x 100 mm.
Résistance rupture : 2.900 N.
Imputrescible, antistatique, ultra-résistant, 100 % recyclable.
Avec corde renforcée (ralingue) sur le pourtour. Fixation par sangle cousue sur ralingue tous les 70 cm.
Conforme à la norme NF EN 1263.

DÉSIGNATION	CODE	DIM.	POIDS (kg)	F3000	F3000 ALU	MULTI 4X	PRIX € HT
Filet blanc pour couvreur avec sangles Rouleau de 15 m	50.233	2 x 15 m	10,0	✓		✓	653 €
Filet blanc pour couvreur avec sangles Rouleau de 18 m	50.234	2 x 18 m	12,0	✓		✓	753 €

Longeron spécifique pour composition EXMDS Pour fixation filet	50.230	3 m	6,3	✓		✓	118 €

TOUR D'ACCÈS MULTI 4X

ACCÈS INDÉPENDANT, RAPIDE ET SÉCURISÉ À UN POSTE DE TRAVAIL

Composée d'éléments de l'échafaudage multidirectionnel 4 positions Multi 4X.

Facilement grutable avec kit dédié.

2 longueurs : 2.50 et 3 m / 1 largeur : 1.50 m

Sortie frontale ou latérale.

EXEMPLE DE CONFIGURATION

Longueur 3 m – Largeur 1.50 m
Sortie latérale

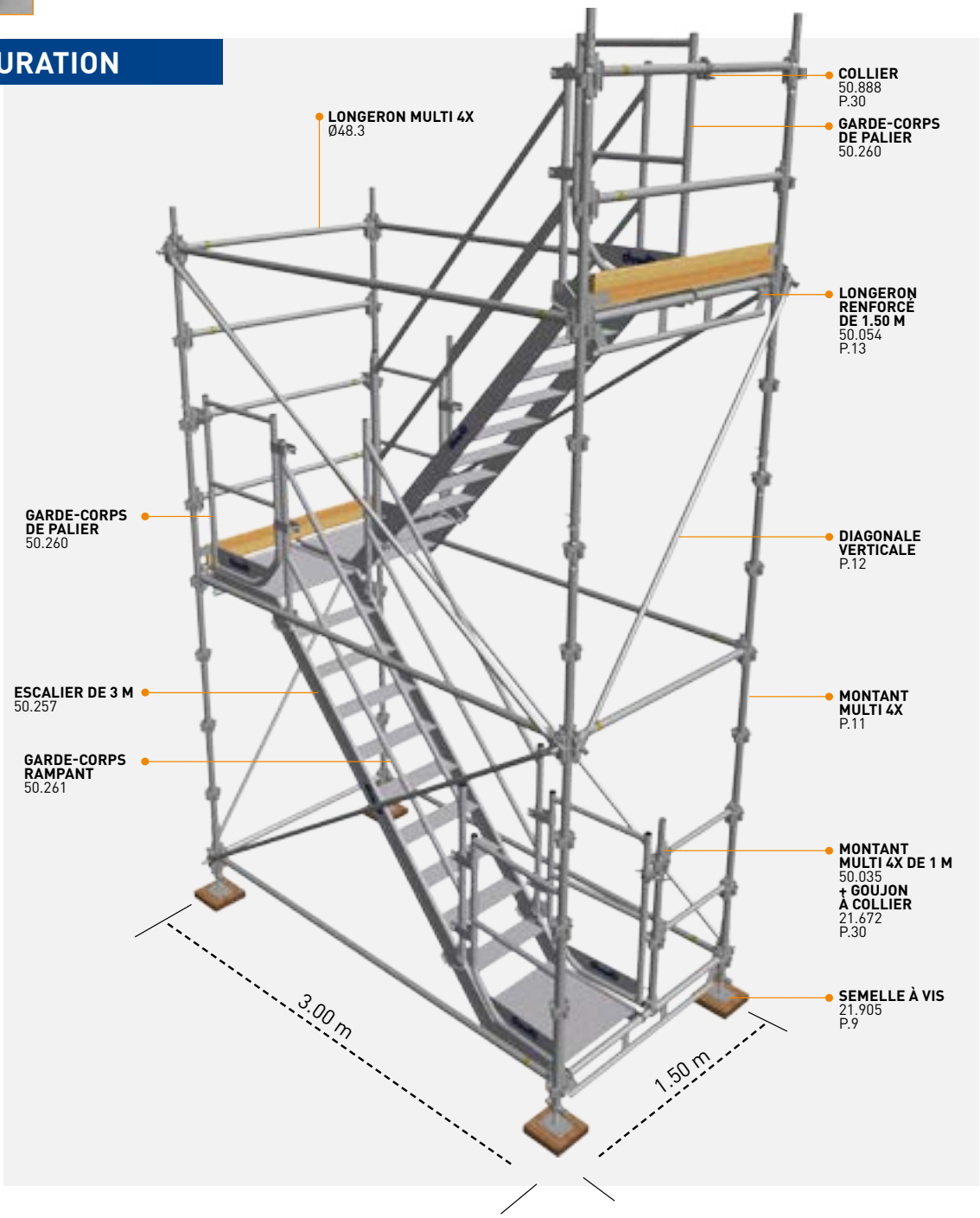

Tour d'accès MULTI 4X – sortie latérale (au dernier niveau)

Tour d'accès MULTI 4X grutée

ESCALIERS

Escaliers entièrement en aluminium avec paliers incorporés. Marches largeur 160 mm assemblées par soudure manuelle.

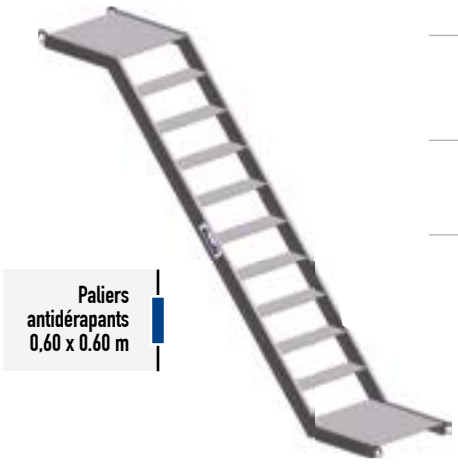

DÉSIGNATION	CODE	DIM.	POIDS (kg)	PRIX € HT
Escalier aluminium à paliers pour travée de 2.50 m 2.50 x 0.65 m hors tout	50.255	Haut. 2 m	25,6	1 162 €
Escalier aluminium à paliers pour travée de 2.50 m 1.80 x 0.65 m hors tout	50.256	Haut. 1 m	18,2	925 €
Escalier aluminium à paliers pour travée de 3 m 3.00 x 0.65 m hors tout	50.257	Haut. 2 m	29,3	1 264 €
Escalier aluminium à paliers pour travée de 3 m 2.30 x 0.65 m hors tout	50.258	Haut. 1 m	21,9	1 052 €

TOUR D'ACCÈS MULTI 4X

GARDE-CORPS

En aluminium.
Ils assurent la protection latérale des volées et au niveau des paliers.

DÉSIGNATION	CODE	DIM.	POIDS (kg)	PRIX € HT
Garde-corps de palier en aluminium pour escaliers 50.255 & 50.256 des travées de 2.50 m	50.259	Haut. 1.10 m	3,3	485 €
Garde-corps de palier en aluminium pour escaliers 50.257 & 50.258 des travées de 3 m	50.260	Haut. 1.10 m	3,9	485 €
Garde-corps rampant en aluminium pour escaliers 50.255 & 50.257 de hauteur 2 m	50.261	Haut. 1.10 m	5,6	499 €
Garde-corps rampant en aluminium pour escaliers 50.256 & 50.258 de hauteur 1 m	50.262	Haut. 1.10 m	4,2	385 €

Fixations par chapes et boulons imperdables.

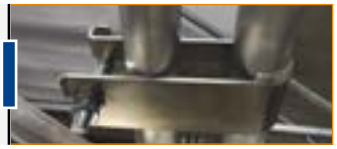

LONGERONS ET TRAVERSES

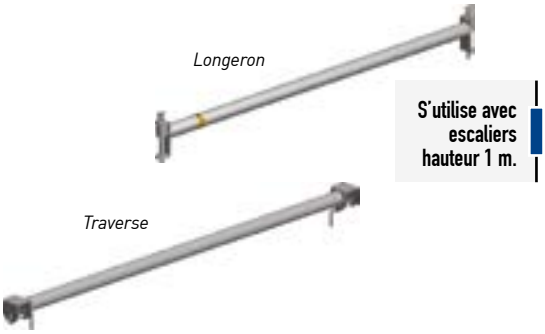

S'utilise avec escaliers hauteur 1 m.

DÉSIGNATION	CODE	DIM.	POIDS (kg)	PRIX € HT
Longeron/lisse Ø 48.3	50.237	1,50 m	5,8	120 €
Longeron/lisse Ø 48.3	50.239	2,50 m	9,1	148 €
Longeron/lisse Ø 48.3	50.240	3,00 m	10,7	155 €
Traverse intermédaire	50.263	1,50 m	5,1	239 €

ACCESSOIRES DE LEVAGE

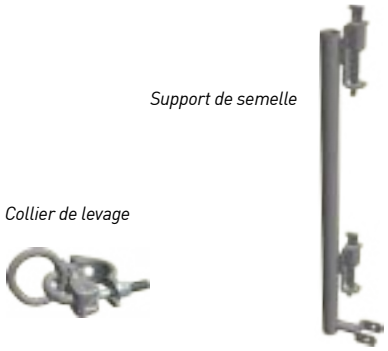

DÉSIGNATION	CODE	DIM.	POIDS (kg)	PRIX € HT
Support de semelle réglable	50.264	0,75 m	3,2	137 €
Collier de levage	50.265	-	1,3	87 €

RACKS DE STOCKAGE

RACK STANDARD ACIER GALVANISÉ - PEUT ÊTRE GERBÉ ET ÉLINGUÉ

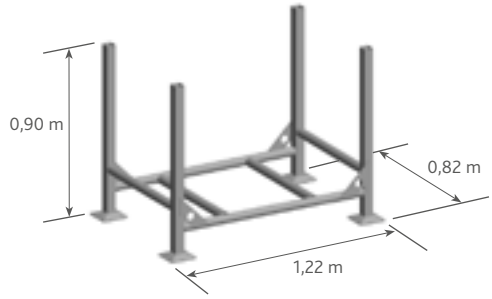

CAPACITÉ DE STOCKAGE		CODE	POIDS À VIDE	PRIX € HT
F3000 170 lisses 21.102 ou 270 lisses d'extrémité 21.170 ou 170 diagonales 20.412	**MULTI 4X** 60 montants de 2 m 50.036 ou 128 longerons de 3 m 50.053 ou 110 diagonales 50.065	23.100	26 kg	479 €

RACK 1500 X 1000 ACIER GALVANISÉ - PEUT ÊTRE GERBÉ ET ÉLINGUÉ

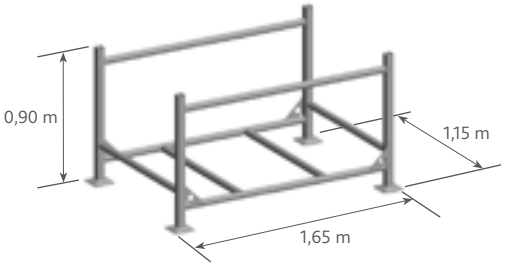

CAPACITÉ DE STOCKAGE		CODE	POIDS À VIDE	PRIX € HT
F3000 260 lisses 21.102 ou 240 diagonales 20.412 ou 14 cadres H 50.030 ou 12 planchers acier 50.095 + 6 planchers alu/bois 50.117	**MULTI 4X** 89 montants de 2 m 50.036 ou 185 longerons de 3 m 50.053 ou 160 diagonales 50.065	23.101	40 kg	546 €

RACK POUR CADRES VERTICAUX ACIER GALVANISÉ - PEUT ÊTRE GERBÉ ET ÉLINGUÉ

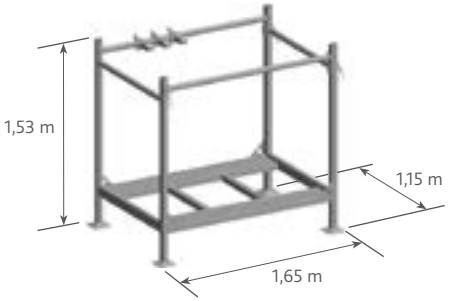

CAPACITÉ DE STOCKAGE		CODE	POIDS À VIDE	PRIX € HT
F3000 21 cadres H de 2 m 50.030 ou 20 planchers acier 50.095 + 6 planchers alu/bois 50.117	**MULTI 4X** 20 planchers acier 50.095 + 6 planchers alu/bois 50.117	23.102	60 kg	747 €

RACK À POTEAUX DÉMONTABLES ACIER GALVANISÉ - PEUT ÊTRE GERBÉ ET ÉLINGUÉ

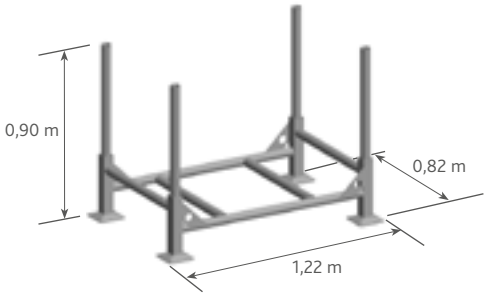

CAPACITÉ DE STOCKAGE		CODE	POIDS À VIDE	PRIX € HT
F3000 170 lisses 21.102 ou 270 lisses d'extrémité 21.170 ou 170 diagonales 20.412	**MULTI 4X** 60 montants de 2 m 50.036 ou 128 longerons de 3 m 50.053	23.103	30 kg	492 €

RACK POUR GARDE-CORPS EXM ACIER GALVANISÉ - PEUT ÊTRE GERBÉ

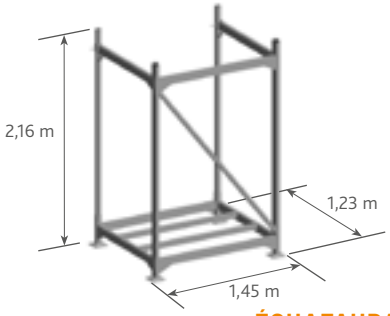

CAPACITÉ DE STOCKAGE		CODE	POIDS À VIDE	PRIX € HT
F3000 30 garde-corps EXMDS 50.220	**MULTI 4X** 30 garde-corps EXMDS 50.220	23.104	75 kg	845 €

TARIF EXPRESS F3000 GRILLES TARIFAIRES DE COMPOSITION FAÇADE

F3000 AVEC LISSES ET SOUS-LISSES

Travées de 3 m.
Semelles à vis.
Lisses et sous-lisses.
Planchers alu/bois classe 4 - 300 daN/m².
Plinthes bois.

Conforme à la Réglementation Française/Décret 2004-924
Normes européennes
EN 12810 et EN 12811

COMPOSANTS DES TRAVÉES

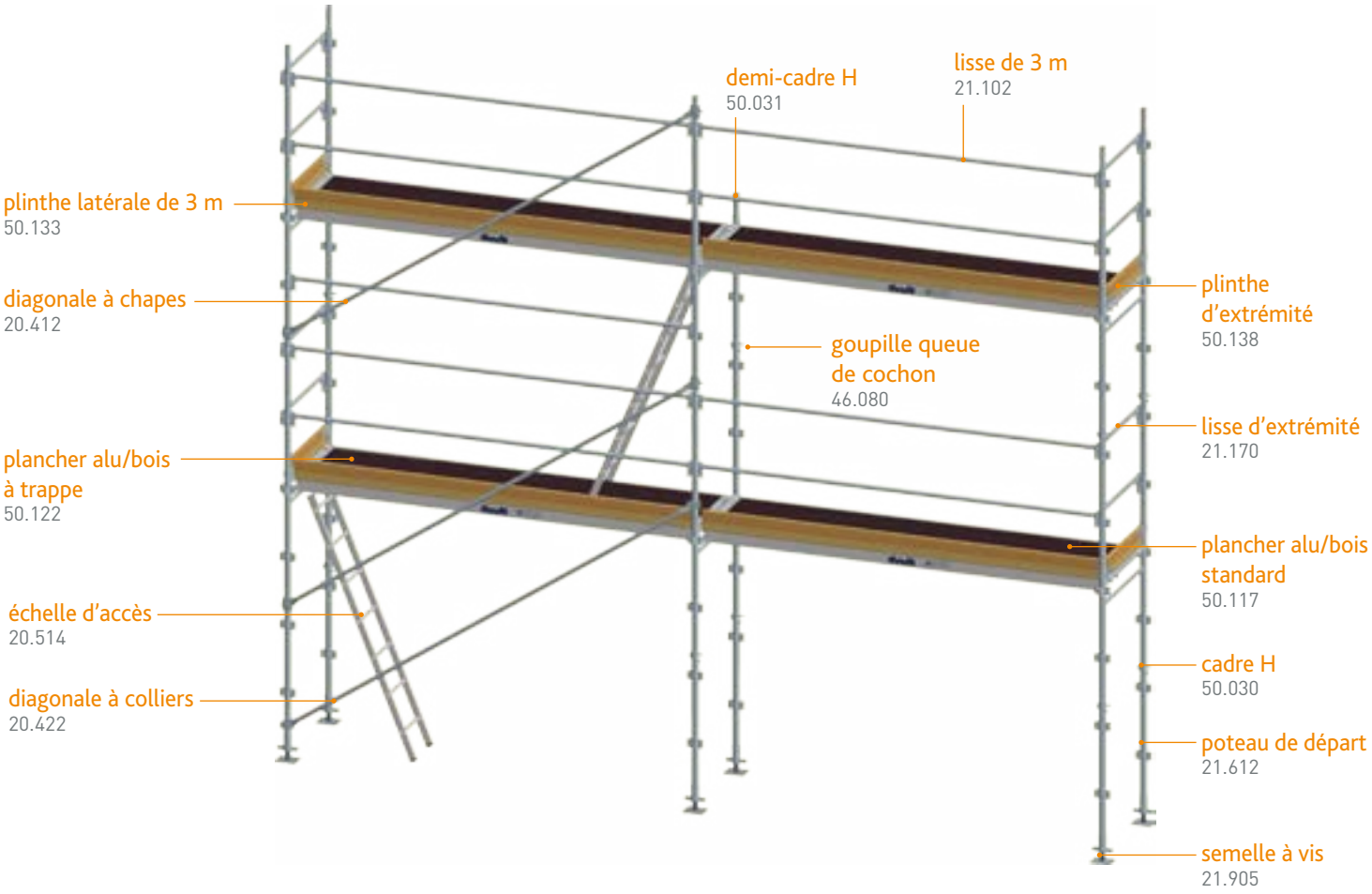

DEVIS EXPRESS

OBTENEZ UN DEVIS COMPLET
EN QUELQUES CLICS sur duarib.fr

- **Liste de pièces**
- **Poids**
- **Prix***
- **Schéma**

*Prix tarif de l'année en cours

À PRÉVOIR

Stabilisateurs ou amarrages

Pour des longueurs de travée de 3 m, prévoir un amarrage tous les 24 m² maximum (en cas d'un échafaudage recouvert d'un filet, tous les 12 m² maximum).
Pour les deux files d'extrémité, amarrer tous les 4 m.
(voir notice technique téléchargeable sur www.duarib.fr).

Garde-corps de montage provisoires

Les garde-corps de montage provisoires assurent la protection contre les chutes de hauteur en phase de montage. Lisses et sous-lisses latérales et d'extrémité sont installées en sécurité (voir page 16).

TARIF EXPRESS F3000 AVEC LISSES ET SOUS-LISSES

LONGUEUR 3 M

Hauteur plancher (m)	21905 semelle à vis - réglable sur 0,41 m	21612 poteau de départ	50030 cadre H 2,00 m	20412 diagonale à chapes	20422 diagonale à colliers	21102 lisse 3,00 m	21170 lisse d'extrémité de 0,83 m	46080 goupille ø 11 queue de cochon (lot de 20)	50122 plancher alu/bois - 1 trappe - 3,00 x 0,72 m	20514 échelle d'accès alu de 2,00 m	50133 plinthe latérale 3,00 m	50138 plinthe d'extrémité 0,83 m	22700 panneau d'informations capacité échafaudage
	4	4	2	1	1	2	4	1	1	1	1	2	1
2 m	16 m2 - 143 kg - **2 434 €**												
	4	4	4	2	1	5	8	1	2	2	2	4	1
4 m	24 m² - 246 kg - **4 115 €**												
	4	4	6	3	1	8	12	1	3	3	3	6	1
6 m	32 m² - 349 kg - **5 796 €**												
	4	4	8	4	1	11	16	2	4	4	4	8	1
8 m	40 m² - 455 kg - **7 593 €**												
	4	4	10	5	1	14	20	2	5	5	5	10	1
10 m	48 m² - 558 kg - **9 274 €**												
	4	4	12	6	1	17	24	2	6	6	6	12	1
12 m	56 m² - 661 kg - **10 955 €**												
	4	4	14	7	1	20	28	3	7	7	7	14	1
14 m	64 m² - 767 kg - **12 752 €**												
	4	4	16	8	1	23	32	3	8	8	8	16	1
16 m	72 m² - 870 kg - **14 433 €**												

LONGUEUR 6 M

Hauteur plancher (m)	21905 semelle à vis - réglable sur 0,41 m	21612 poteau de départ	50030 cadre H 2,00 m	50031 demi-cadre H 2,00 m - entraxe 0,83 m	20412 diagonale à chapes	20422 diagonale à colliers	21102 lisse 3,00 m	21170 lisse d'extrémité de 0,83 m	46080 goupille ø 11 queue de cochon (lot de 20)	50122 plancher alu/bois - 1 trappe - 3,00 x 0,72 m	50117 plancher alu/bois standard 3,00 x 0,72 m	20514 échelle d'accès alu de 2,00 m	50133 plinthe latérale 3,00 m	50138 plinthe d'extrémité 0,83 m	22700 panneau d'informations capacité échafaudage
	6	6	2	1	1	1	4	4	1	1	1	1	2	2	1
2 m	28 m² - 215 kg - **3 492 €**														
	6	6	5	1	2	1	9	8	1	2	2	2	4	4	1
4 m	42 m² - 376 kg - **5 994 €**														
	6	6	8	1	3	1	14	12	2	3	3	3	6	6	1
6 m	56 m² - 541 kg - **8 612 €**														
	6	6	11	1	4	1	19	16	2	4	4	4	8	8	1
8 m	70 m² - 702 kg - **11 114 €**														
	6	6	14	1	5	1	24	20	2	5	5	5	10	10	1
10 m	84 m² - 863 kg - **13 616 €**														
	6	6	17	1	6	1	29	24	3	6	6	6	12	12	1
12 m	98 m² - 1027 kg - **16 234 €**														
	6	6	20	1	7	1	34	28	3	7	7	7	14	14	1
14 m	112 m² - 1188 kg - **18 736 €**														
	6	6	23	1	8	1	39	32	4	8	8	8	16	16	1
16 m	126 m² - 1353 kg - **21 354 €**														

LONGUEUR 9 M

Hauteur plancher (m)	21905 semelle à vis - réglable sur 0,41 m	21612 poteau de départ	50030 cadre H 2,00 m	50031 demi-cadre H 2,00 m - entraxe 0,83 m	20412 diagonale à chapes	20422 diagonale à colliers	21102 lisse 3,00 m	21170 lisse d'extrémité de 0,83 m	46080 goupille ø 11 queue de cochon (lot de 20)	50122 plancher alu/bois - 1 trappe - 3,00 x 0,72 m	50117 plancher alu/bois standard 3,00 x 0,72 m	20514 échelle d'accès alu de 2,00 m	50133 plinthe latérale 3,00 m	50138 plinthe d'extrémité 0,83 m	22700 panneau d'informations capacité échafaudage
	8	8	2	2	1	1	6	4	1	1	2	1	3	2	1
2 m	40 m² - 287 kg - **4 550 €**														
	8	8	6	2	2	1	13	8	1	2	4	2	6	4	1
4 m	60 m² - 506 kg - **7 873 €**														
	8	8	10	2	3	1	20	12	2	3	6	3	9	6	1
6 m	80 m² - 729 kg - **11 312 €**														
	8	8	14	2	4	1	27	16	2	4	8	4	12	8	1
8 m	100 m² - 948 kg - **14 635 €**														
	8	8	18	2	5	1	34	20	3	5	10	5	15	10	1
10 m	120 m² - 1171 kg - **18 074 €**														
	8	8	22	2	6	1	41	24	3	6	12	6	18	12	1
12 m	140 m² - 1390 kg - **21 397 €**														
	8	8	26	2	7	1	48	28	4	7	14	7	21	14	1
14 m	160 m² - 1613 kg - **24 836 €**														
	8	8	30	2	8	1	55	32	4	8	16	8	24	16	1
16 m	180 m² - 1832 kg - **28 159 €**														

TARIF EXPRESS F3000 AVEC LISSES ET SOUS-LISSES

Hauteur plancher (m)

LONGUEUR 12 M

	21905	21612	50030	50031	20412	20422	21102	21170	46080	50122	50117	20514	50133	50138	22700
	semelle à vis - réglable sur 0,41 m	poteau de départ	cadre H 2,00 m	demi-cadre H 2,00 m - entraxe 0,83 m	diagonale à chapes	diagonale à colliers	lisse 3,00 m	lisse d'extrémité de 0,83 m	goupille ø 11 queue de cochon (lot de 20)	plancher alu/bois - 1 trappe - 3,00 x 0,72 m	plancher alu/bois standard 3,00 x 0,72 m	échelle d'accès alu de 2,00 m	plinthe latérale 3,00 m	plinthe d'extrémité 0,83 m	panneau d'informations capacité échafaudage
	10	10	2	3	1	1	8	4	1	1	3	1	4	2	1
2 m	52 m² - 358 kg - **5 608 €**														
	10	10	7	3	2	1	17	8	2	2	6	2	8	4	1
4 m	78 m² - 640 kg - **9 868 €**														
	10	10	12	3	3	1	26	12	2	3	9	3	12	6	1
6 m	104 m² - 917 kg - **14 012 €**														
	10	10	17	3	4	1	35	16	3	4	12	4	16	8	1
8 m	130 m² - 1198 kg - **18 272 €**														
	10	10	22	3	5	1	44	20	3	5	15	5	20	10	1
10 m	156 m² - 1476 kg - **22 416 €**														
	10	10	27	3	6	1	53	24	4	6	18	6	24	12	1
12 m	182 m² - 1757 kg - **26 676 €**														
	10	10	32	3	7	1	62	28	5	7	21	7	28	14	1
14 m	208 m² - 2038 kg - **30 936 €**														
	10	10	37	3	8	1	71	32	5	8	24	8	32	16	1
16 m	234 m² - 2315 kg - **35 080 €**														

LONGUEUR 15 M

	21905	21612	50030	50031	20412	20422	21102	21170	46080	50122	50117	20514	50133	50138	22700
	semelle à vis - réglable sur 0,41 m	poteau de départ	cadre H 2,00 m	demi-cadre H 2,00 m - entraxe 0,83 m	diagonale à chapes	diagonale à colliers	lisse 3,00 m	lisse d'extrémité de 0,83 m	goupille ø 11 queue de cochon (lot de 20)	plancher alu/bois - 1 trappe - 3,00 x 0,72 m	plancher alu/bois standard 3,00 x 0,72 m	échelle d'accès alu de 2,00 m	plinthe latérale 3,00 m	plinthe d'extrémité 0,83 m	panneau d'informations capacité échafaudage
	12	12	2	4	2	2	10	4	1	1	4	1	5	2	1
2 m	64 m² - 446 kg - **6 914 €**														
	12	12	8	4	4	2	21	8	2	2	8	2	10	4	1
4 m	96 m² - 793 kg - **12 100 €**														
	12	12	14	4	6	2	32	12	3	3	12	3	15	6	1
6 m	128 m² - 1141 kg - **17 286 €**														
	12	12	20	4	8	2	43	16	4	4	16	4	20	8	1
8 m	160 m² - 1488 kg - **22 472 €**														
	12	12	26	4	10	2	54	20	4	5	20	5	25	10	1
10 m	192 m² - 1831 kg - **27 542 €**														
	12	12	32	4	12	2	65	24	5	6	24	6	30	12	1
12 m	224 m² - 2178 kg - **32 728 €**														
	12	12	38	4	14	2	76	28	6	7	28	7	35	14	1
14 m	256 m² - 2525 kg - **37 914 €**														
	12	12	44	4	16	2	87	32	7	8	32	8	40	16	1
16 m	288 m² - 2872 kg - **43 100 €**														

LONGUEUR 18 M

	21905	21612	50030	50031	20412	20422	21102	21170	46080	50122	50117	20514	50133	50138	22700
	semelle à vis - réglable sur 0,41 m	poteau de départ	cadre H 2,00 m	demi-cadre H 2,00 m - entraxe 0,83 m	diagonale à chapes	diagonale à colliers	lisse 3,00 m	lisse d'extrémité de 0,83 m	goupille ø 11 queue de cochon (lot de 20)	plancher alu/bois - 1 trappe - 3,00 x 0,72 m	plancher alu/bois standard 3,00 x 0,72 m	échelle d'accès alu de 2,00 m	plinthe latérale 3,00 m	plinthe d'extrémité 0,83 m	panneau d'informations capacité échafaudage
	14	14	2	5	2	2	12	4	1	1	5	1	6	2	1
2 m	76 m² - 518 kg - **7 972 €**														
	14	14	9	5	4	2	25	8	2	2	10	2	12	4	1
4 m	114 m² - 923 kg - **13 979 €**														
	14	14	16	5	6	2	38	12	3	3	15	3	18	6	1
6 m	152 m² - 1329 kg - **19 986 €**														
	14	14	23	5	8	2	51	16	4	4	20	4	24	8	1
8 m	190 m² - 1734 kg - **25 993 €**														
	14	14	30	5	10	2	64	20	5	5	25	5	30	10	1
10 m	228 m² - 2139 kg - **32 000 €**														
	14	14	37	5	12	2	77	24	6	6	30	6	36	12	1
12 m	266 m² - 2545 kg - **38 007 €**														
	14	14	44	5	14	2	90	28	7	7	35	7	42	14	1
14 m	304 m² - 2950 kg - **44 014 €**														
	14	14	51	5	16	2	103	32	8	8	40	8	48	16	1
16 m	342 m² - 3355 kg - **50 021 €**														

TARIF EXPRESS F3000 GRILLES TARIFAIRES DE COMPOSITION FAÇADE

F3000 AVEC GARDE-CORPS EXM / COMPOSITIONS MDS CATÉGORIE 2

Travées de 3 m.
Semelles à vis.
Garde-corps latéraux EXMDS2 et garde-corps d'extrémité EXMDS1.
Planchers alu/bois classe 4 - 300 daN/m2.
Plinthes bois.

Conforme à la Réglementation Française/Décret 2004-924
Normes européennes EN 12810 et EN 12811

COMPOSANTS DES TRAVÉES

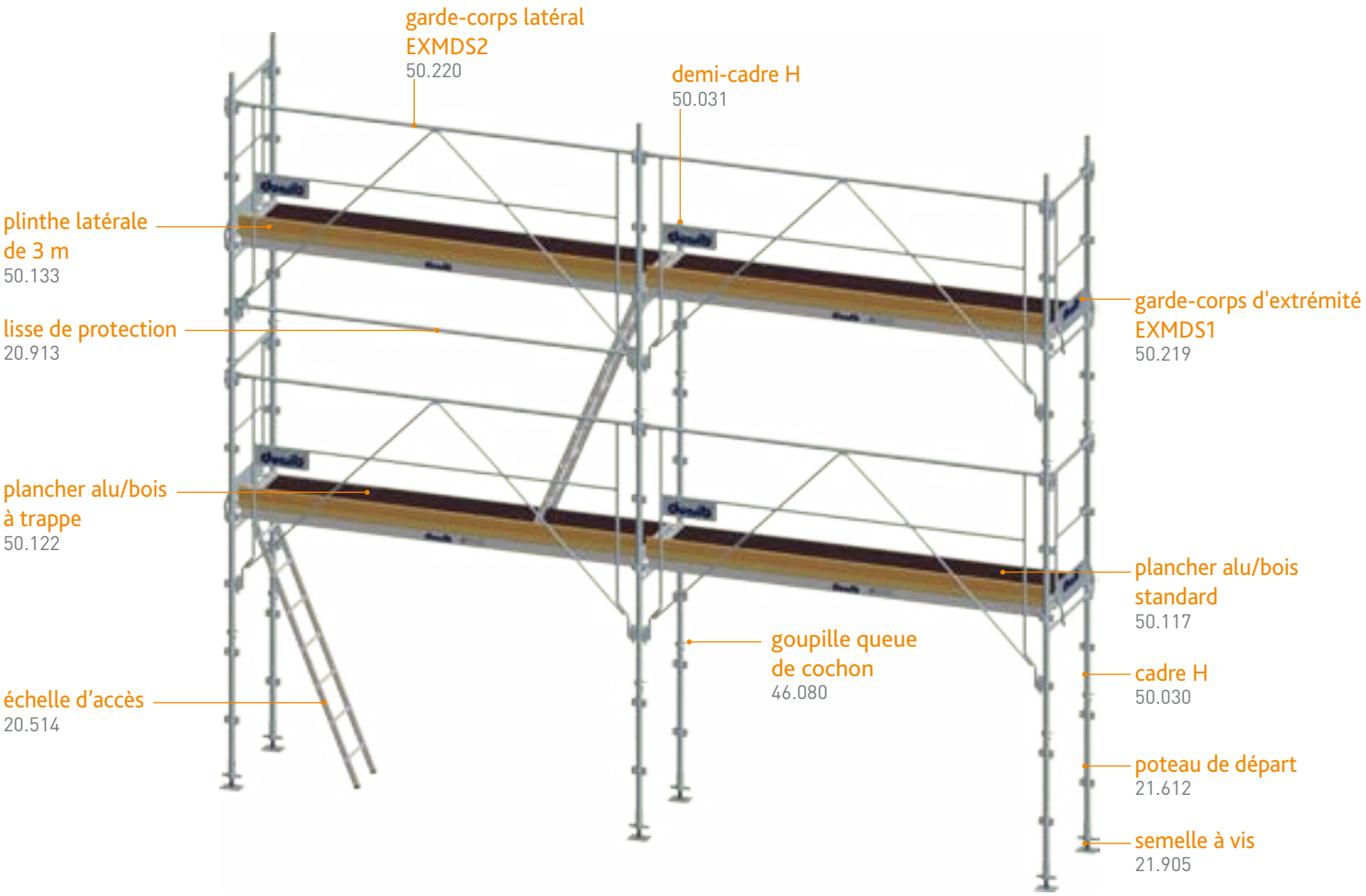

Non représentées sur le schéma mais prévues dans la composition : une lisse d'extrémité de 0.83 m (21.170) et une lisse de 3 m (21.102) pour le montage.

DEVIS EXPRESS

OBTENEZ UN DEVIS COMPLET EN QUELQUES CLICS sur duarib.fr

- **Liste de pièces**
- **Poids**
- **Prix***
- **Schéma**

*Prix tarif de l'année en cours

À PRÉVOIR

Stabilisateurs ou amarrages

Pour des longueurs de travée de 3 m, prévoir un amarrage tous les 24 m² maximum (en cas d'un échafaudage recouvert d'un filet, tous les 12 m² maximum).
Pour les deux files d'extrémité, amarrer tous les 4 m.
(voir notice technique téléchargeable sur www.duarib.fr).

TARIF EXPRESS F3000 AVEC GARDE-CORPS EXM / MDS CATÉGORIE 2

Hauteur plancher (m)

	LONGUEUR 3 M												
	21905	21612	50030	50220	21102	21170	20913	50219	50122	20514	50133	46080	22700
	semelle à vis - réglable sur 0,41 m	poteau de départ	cadre H 2,00 m - entraxe 0,83 m	garde-corps latéral EXMDS2 de 3,00 m	lisse 3,00 m	lisse d'extrémité de 0,83 m	lisse de protection pour garde-corps EXM de 3,00 m	garde-corps d'extrémité EXMDS1 de 0,83 m	plancher alu/bois - 1 trappe - 3,00 x 0,72 m	échelle d'accès alu de 2,00 m	plinthe latérale de 3,00 m	goupille ø 11 queue de cochon (lot de 20)	panneau d'informations capacité échafaudage
	4	4	2	1	1	1	0	2	1	1	1	1	1
2 m	16 m² - 140 kg - 2 649 €												
	4	4	4	2	1	1	1	4	2	2	2	1	1
4 m	24 m² - 241 kg - 4 606 €												
	4	4	6	3	1	1	2	6	3	3	3	1	1
6 m	32 m² - 342 kg - 6 563 €												
	4	4	8	4	1	1	3	8	4	4	4	1	1
8 m	40 m² - 444 kg - 8 520 €												
	4	4	10	5	1	1	4	10	5	5	5	1	1
10 m	48 m² - 545 kg - 10 477 €												
	4	4	12	6	1	1	5	12	6	6	6	2	1
12 m	56 m² - 650 kg - 12 550 €												
	4	4	14	7	1	1	6	14	7	7	7	2	1
14 m	64 m² - 751 kg - 14 507 €												
	4	4	16	8	1	1	7	16	8	8	8	2	1
16 m	72 m² - 852 kg - 16 464 €												

	LONGUEUR 6 M												
	21905	21612	50030	50031	50220	21102	21170	20913	50219	50122	50117	20514	50133	46080	22700
	semelle à vis - réglable sur 0,41 m	poteau de départ	cadre H 2,00 m - entraxe 0,83 m	demi-cadre H 2,00 m - entraxe 0,83 m	garde-corps latéral EXMDS2 de 3,00 m	lisse 3,00 m	lisse d'extrémité de 0,83 m	lisse de protection pour garde-corps EXM de 3,00 m	garde-corps d'extrémité EXMDS1 de 0,83 m	plancher alu/bois - 1 trappe - 3,00 m x 0,72 m	plancher alu/bois standard 3,00 x 0,72 m	échelle d'accès alu de 2,00 m	plinthe latérale de 3,00 m	goupille ø 11 queue de cochon (lot de 20)	panneau d'informations capacité échafaudage
	6	6	2	1	2	1	1	0	2	1	1	1	2	1	1
2 m	28 m² - 215 kg - 3 860 €														
	6	6	5	1	4	1	1	1	4	2	2	2	4	1	1
4 m	42 m² - 378 kg - 6 791 €														
	6	6	8	1	6	1	1	2	6	3	3	3	6	1	1
6 m	56 m² - 541 kg - 9 722 €														
	6	6	11	1	8	1	1	3	8	4	4	4	8	2	1
8 m	70 m² - 707 kg - 12 769 €														
	6	6	14	1	10	1	1	4	10	5	5	5	10	2	1
10 m	84 m² - 870 kg - 15 700 €														
	6	6	17	1	12	1	1	5	12	6	6	6	12	2	1
12 m	98 m² - 1033 kg - 18 631 €														
	6	6	20	1	14	1	1	6	14	7	7	7	14	3	1
14 m	112 m² - 1200 kg - 21 678 €														
	6	6	23	1	16	1	1	7	16	8	8	8	16	3	1
16 m	126 m² - 1362 kg - 24 609 €														

	LONGUEUR 9 M														
	21905	21612	50030	50031	50220	21102	21170	20913	50219	50122	50117	20514	50133	46080	22700
	semelle à vis - réglable sur 0,41 m	poteau de départ	cadre H 2,00 m - entraxe 0,83 m	demi-cadre H 2,00 m - entraxe 0,83 m	garde-corps latéral EXMDS2 de 3,00 m	lisse 3,00 m	lisse d'extrémité de 0,83 m	lisse de protection pour garde-corps EXM de 3,00 m	garde-corps d'extrémité EXMDS1 de 0,83 m	plancher alu/bois - 1 trappe - 3,00 m x 0,72 m	plancher alu/bois standard 3,00 x 0,72 m	échelle d'accès alu de 2,00 m	plinthe latérale de 3,00 m	goupille ø 11 queue de cochon (lot de 20)	panneau d'informations capacité échafaudage
	8	8	2	2	3	1	1	0	2	1	2	1	3	1	1
2 m	40 m² - 290 kg - 5 071 €														
	8	8	6	2	6	1	1	1	4	2	4	2	6	1	1
4 m	60 m² - 515 kg - 8 976 €														
	8	8	10	2	9	1	1	2	6	3	6	3	9	2	1
6 m	80 m² - 743 kg - 12 997 €														
	8	8	14	2	12	1	1	3	8	4	8	4	12	2	1
8 m	100 m² - 967 kg - 16 902 €														
	8	8	18	2	15	1	1	4	10	5	10	5	15	2	1
10 m	120 m² - 1192 kg - 20 807 €														
	8	8	22	2	18	1	1	5	12	6	12	6	18	3	1
12 m	140 m² - 1420 kg - 24 828 €														
	8	8	26	2	21	1	1	6	14	7	14	7	21	3	1
14 m	160 m² - 1644 kg - 28 733 €														
	8	8	30	2	24	1	1	7	16	8	16	8	24	4	1
16 m	180 m² - 1873 kg - 32 754 €														

TARIF EXPRESS F3000 AVEC GARDE-CORPS EXM / MDS CATÉGORIE 2

Hauteur plancher (m)

LONGUEUR 12 M

	21905	21612	50030	50031	50220	21102	21170	20913	50219	50122	50117	20514	50133	46080	22700
	semelle à vis - réglable sur 0,41 m	poteau de départ	cadre H 2,00 m - entraxe 0,83 m	demi-cadre H 2,00 m - entraxe 0,83 m	garde-corps latéral EXMDS2 de 3,00 m	lisse 3,00 m	lisse d'extrémité de 0,83 m	lisse de protection pour garde-corps EXM de 3,00 m	garde-corps d'extrémité EXMDS1 de 0,83 m	plancher alu/bois - 1 trappe - 3,00 m x 0,72 m	plancher alu/bois standard 3,00 x 0,72 m	échelle d'accès alu de 2,00 m	plinthe latérale de 3,00 m	goupille ø 11 queue de cochon (lot de 20)	panneau d'informations capacité échafaudage
	10	10	2	3	4	1	1	0	2	1	3	1	4	1	1
2 m	52 m² - 366 kg - **6 282 €**														
	10	10	7	3	8	1	1	1	4	2	6	2	8	1	1
4 m	78 m² - 652 kg - **11 161 €**														
	10	10	12	3	12	1	1	2	6	3	9	3	12	2	1
6 m	104 m² - 941 kg - **16 156 €**														
	10	10	17	3	16	1	1	3	8	4	12	4	16	2	1
8 m	130 m² - 1227 kg - **21 035 €**														
	10	10	22	3	20	1	1	4	10	5	15	5	20	3	1
10 m	156 m² - 1517 kg - **26 030 €**														
	10	10	27	3	24	1	1	5	12	6	18	6	24	3	1
12 m	182 m² - 1803 kg - **30 909 €**														
	10	10	32	3	28	1	1	6	14	7	21	7	28	4	1
14 m	208 m² - 2093 kg - **35 904 €**														
	10	10	37	3	32	1	1	7	16	8	24	8	32	4	1
16 m	234 m² - 2379 kg - **40 783 €**														

LONGUEUR 15 M

	21905	21612	50030	50031	50220	21102	21170	20913	50219	50122	50117	20514	50133	46080	22700
	semelle à vis - réglable sur 0,41 m	poteau de départ	cadre H 2,00 m - entraxe 0,83 m	demi-cadre H 2,00 m - entraxe 0,83 m	garde-corps latéral EXMDS2 de 3,00 m	lisse 3,00 m	lisse d'extrémité de 0,83 m	lisse de protection pour garde-corps EXM de 3,00 m	garde-corps d'extrémité EXMDS1 de 0,83 m	plancher alu/bois - 1 trappe - 3,00 m x 0,72 m	plancher alu/bois standard 3,00 x 0,72 m	échelle d'accès alu de 2,00 m	plinthe latérale de 3,00 m	goupille ø 11 queue de cochon (lot de 20)	panneau d'informations capacité échafaudage
	12	12	2	4	5	1	1	0	2	1	4	1	5	1	1
2 m	64 m² - 441 kg - **7 493 €**														
	12	12	8	4	10	1	1	1	4	2	8	2	10	2	1
4 m	96 m² - 792 kg - **13 462 €**														
	12	12	14	4	15	1	1	2	6	3	12	3	15	2	1
6 m	128 m² - 1140 kg - **19 315 €**														
	12	12	20	4	20	1	1	3	8	4	16	4	20	3	1
8 m	160 m² - 1491 kg - **25 284 €**														
	12	12	26	4	25	1	1	4	10	5	20	5	25	3	1
10 m	192 m² - 1839 kg - **31 137 €**														
	12	12	32	4	30	1	1	5	12	6	24	6	30	4	1
12 m	224 m² - 2190 kg - **37 106 €**														
	12	12	38	4	35	1	1	6	14	7	28	7	35	5	1
14 m	256 m² - 2542 kg - **43 075 €**														
	12	12	44	4	40	1	1	7	16	8	32	8	40	5	1
16 m	288 m² - 2889 kg - **48 928 €**														

LONGUEUR 18 M

	21905	21612	50030	50031	50220	21102	21170	20913	50219	50122	50117	20514	50133	46080	22700
	semelle à vis - réglable sur 0,41 m	poteau de départ	cadre H 2,00 m - entraxe 0,83 m	demi-cadre H 2,00 m - entraxe 0,83 m	garde-corps latéral EXMDS2 de 3,00 m	lisse 3,00 m	lisse d'extrémité de 0,83 m	lisse de protection pour garde-corps EXM de 3,00 m	garde-corps d'extrémité EXMDS1 de 0,83 m	plancher alu/bois - 1 trappe - 3,00 m x 0,72 m	plancher alu/bois standard 3,00 x 0,72 m	échelle d'accès alu de 2,00 m	plinthe latérale de 3,00 m	goupille ø 11 queue de cochon (lot de 20)	panneau d'informations capacité échafaudage
	14	14	2	5	6	1	1	0	2	1	5	1	6	1	1
2 m	76 m² - 516 kg - **8 704 €**														
	14	14	9	5	12	1	1	1	4	2	10	2	12	2	1
4 m	114 m² - 929 kg - **15 647 €**														
	14	14	16	5	18	1	1	2	6	3	15	3	18	3	1
6 m	152 m² - 1342 kg - **22 590 €**														
	14	14	23	5	24	1	1	3	8	4	20	4	24	3	1
8 m	190 m² - 1751 kg - **29 417 €**														
	14	14	30	5	30	1	1	4	10	5	25	5	30	4	1
10 m	228 m² - 2164 kg - **36 360 €**														
	14	14	37	5	36	1	1	5	12	6	30	6	36	5	1
12 m	266 m² - 2577 kg - **43 303 €**														
	14	14	44	5	42	1	1	6	14	7	35	7	42	5	1
14 m	304 m² - 2986 kg - **50 130 €**														
	14	14	51	5	48	1	1	7	16	8	40	8	48	6	1
16 m	342 m² - 3399 kg - **57 073 €**														

TARIF EXPRESS F3000 ALU GRILLES TARIFAIRES DE COMPOSITION FAÇADE

F3000 ALUMINIUM AVEC GARDE-CORPS EXM / COMPOSITIONS MDS CATÉGORIE 2

Travées de 3 m.
Semelles à vis.
Cadres et demi-cadres H aluminium.
Garde-corps latéraux EXMDS2 aluminium et garde-corps d'extrémité EXMDS1.
Planchers alu/bois classe 4 - 300 daN/m2.
Plinthes bois.

Conforme à la Réglementation Française/Décret 2004-924
Normes européennes EN 12810 et EN 12811

COMPOSANTS DES TRAVÉES

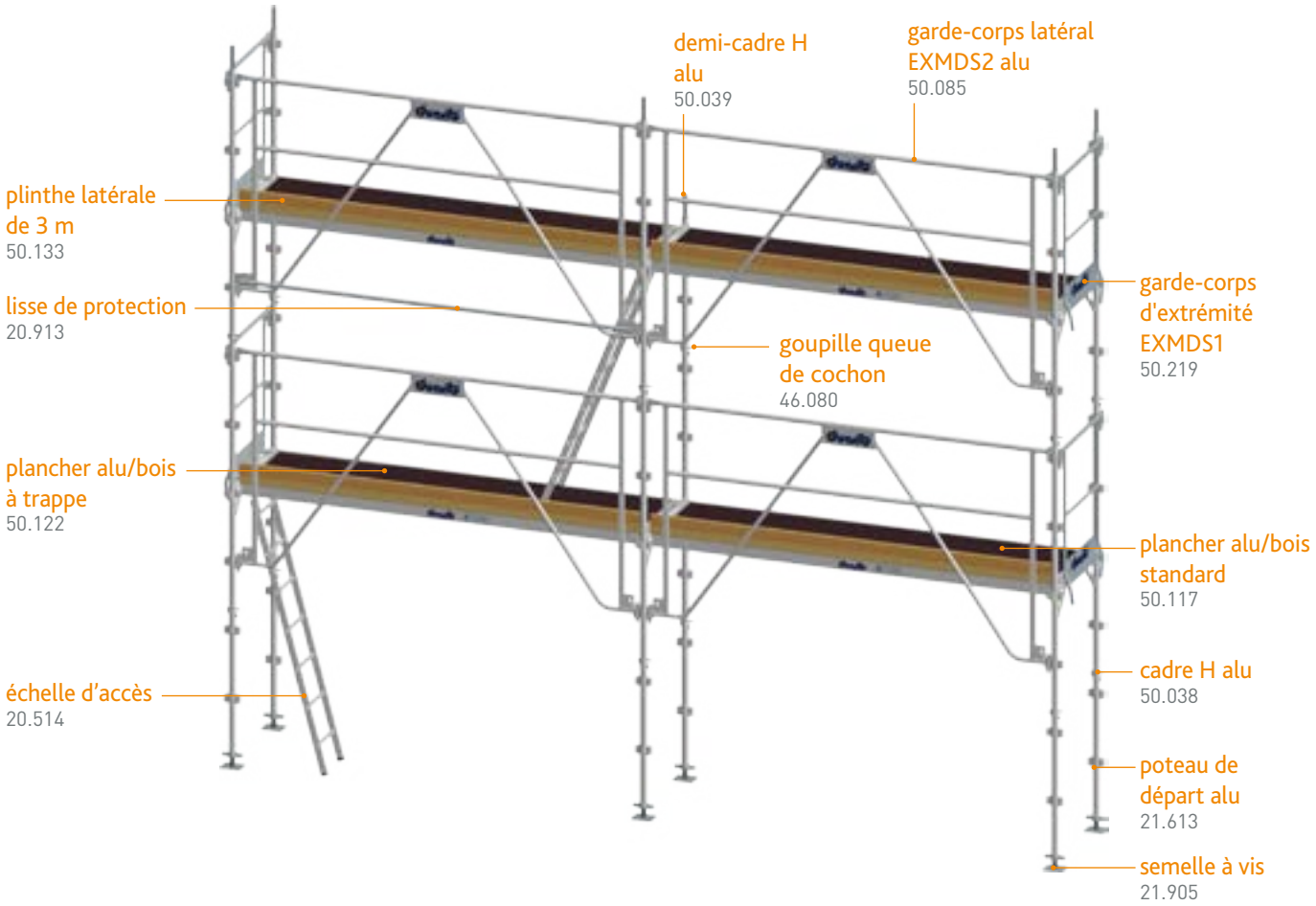

Non représentées sur le schéma mais prévues dans la composition : une lisse d'extrémité de 0.83 m (21.170) et une lisse de 3 m (21.102) pour le montage.

DEVIS EXPRESS

OBTENEZ UN DEVIS COMPLET
EN QUELQUES CLICS sur duarib.fr

- Liste de pièces
- Poids
- Prix*
- Schéma

*Prix tarif de l'année en cours

À PRÉVOIR

Stabilisateurs ou amarrages

Pour des longueurs de travée de 3 m, prévoir un amarrage tous les 24 m² maximum (en cas d'un échafaudage recouvert d'un filet, tous les 12 m² maximum).
Pour les deux files d'extrémité, amarrer tous les 4 m.
(voir notice technique téléchargeable sur www.duarib.fr).

TARIF EXPRESS

F3000 ALU

AVEC GARDE-CORPS EXM / MDS CATÉGORIE 2

Hauteur plancher (m)

LONGUEUR 3 M

	21905	21613	50038	50085	21102	21170	20913	50219	50122	20514	50133	46080	22700
	semelle à vis - réglable sur 0,41 m	poteau de départ alu	cadre H alu 2,00 m - entraxe 0,83 m	garde-corps latéral alu EXMDS2 de 3,00 m	lisse 3,00 m	lisse d'extrémité de 0,83 m	lisse de protection pour garde-corps EXM de 3,00 m	garde-corps d'extrémité acier EXMDS1 de 0,83 m	plancher alu/bois - 1 trappe - 3,00 x 0,72 m	échelle d'accès alu de 2,00 m	plinthe latérale de 3,00 m	goupille ø 11 queue de cochon (lot de 20)	panneau d'informations capacité échafaudage
	4	4	2	1	1	1	0	2	1	1	1	1	1
2 m	16 m² - 115 kg - **3 680 €**												
	4	4	4	2	1	1	1	4	2	2	2	1	1
4 m	24 m² - 200 kg - **6 324 €**												
	4	4	6	3	1	1	2	6	3	3	3	1	1
6 m	32 m² - 284 kg - **8 968 €**												
	4	4	8	4	1	1	3	8	4	4	4	1	1
8 m	40 m² - 368 kg - **11 612 €**												
	4	4	10	5	1	1	4	10	5	5	5	1	1
10 m	48 m² - 453 kg - **14 256 €**												
	4	4	12	6	1	1	5	12	6	6	6	2	1
12 m	56 m² - 541 kg - **17 016 €**												
	4	4	14	7	1	1	6	14	7	7	7	2	1
14 m	64 m² - 625 kg - **19 660 €**												
	4	4	16	8	1	1	7	16	8	8	8	2	1
16 m	72 m² - 709 kg - **22 304 €**												

LONGUEUR 6 M

	21905	21613	50038	50039	50085	21102	21170	20913	50219	50122	50117	20514	50133	46080	22700
	semelle à vis - réglable sur 0,41 m	poteau de départ alu	cadre alu H 2,00 m - entraxe 0,83 m	demi-cadre H alu 2,00 m - entraxe 0,83 m	garde-corps latéral alu EXMDS2 de 3,00 m	lisse 3,00 m	lisse d'extrémité de 0,83 m	lisse de protection pour garde-corps EXM de 3,00 m	garde-corps d'extrémité acier EXMDS1 de 0,83 m	plancher alu/bois - 1 trappe - 3,00 m x 0,72 m	plancher alu/bois standard 3,00 x 0,72 m	échelle d'accès alu de 2,00 m	plinthe latérale de 3,00 m	goupille ø 11 queue de cochon (lot de 20)	panneau d'informations capacité échafaudage
	6	6	2	1	2	1	1	0	2	1	1	1	2	1	1
2 m	28 m² - 178 kg - **5 495 €**														
	6	6	5	1	4	1	1	1	4	2	2	2	4	1	1
4 m	42 m² - 314 kg - **9 579 €**														
	6	6	8	1	6	1	1	2	6	3	3	3	6	1	1
6 m	56 m² - 450 kg - **13 663 €**														
	6	6	11	1	8	1	1	3	8	4	4	4	8	2	1
8 m	70 m² - 590 kg - **17 863 €**														
	6	6	14	1	10	1	1	4	10	5	5	5	10	2	1
10 m	84 m² - 726 kg - **21 947 €**														
	6	6	17	1	12	1	1	5	12	6	6	6	12	2	1
12 m	98 m² - 862 kg - **26 031 €**														
	6	6	20	1	14	1	1	6	14	7	7	7	14	3	1
14 m	112 m² - 1002 kg - **30 231 €**														
	6	6	23	1	16	1	1	7	16	8	8	8	16	3	1
16 m	126 m² - 1138 kg - **34 315 €**														

LONGUEUR 9 M

	21905	21613	50038	50039	50085	21102	21170	20913	50219	50122	50117	20514	50133	46080	22700
	semelle à vis - réglable sur 0,41 m	poteau de départ alu	cadre H alu 2,00 m - entraxe 0,83 m	demi-cadre H alu 2,00 m - entraxe 0,83 m	garde-corps latéral alu EXMDS2 de 3,00 m	lisse 3,00 m	lisse d'extrémité de 0,83 m	lisse de protection pour garde-corps EXM de 3,00 m	garde-corps d'extrémité acier EXMDS1 de 0,83 m	plancher alu/bois - 1 trappe - 3,00 m x 0,72 m	plancher alu/bois standard 3,00 x 0,72 m	échelle d'accès alu de 2,00 m	plinthe latérale de 3,00 m	goupille ø 11 queue de cochon (lot de 20)	panneau d'informations capacité échafaudage
	8	8	2	2	3	1	1	0	2	1	2	1	3	1	1
2 m	40 m² - 241 kg - **7 310 €**														
	8	8	6	2	6	1	1	1	4	2	4	2	6	1	1
4 m	60 m² - 428 kg - **12 834 €**														
	8	8	10	2	9	1	1	2	6	3	6	3	9	2	1
6 m	80 m² - 620 kg - **18 474 €**														
	8	8	14	2	12	1	1	3	8	4	8	4	12	2	1
8 m	100 m² - 808 kg - **23 998 €**														
	8	8	18	2	15	1	1	4	10	5	10	5	15	2	1
10 m	120 m² - 995 kg - **29 522 €**														
	8	8	22	2	18	1	1	5	12	6	12	6	18	3	1
12 m	140 m² - 1187 kg - **35 162 €**														
	8	8	26	2	21	1	1	6	14	7	14	7	21	3	1
14 m	160 m² - 1374 kg - **40 686 €**														
	8	8	30	2	24	1	1	7	16	8	16	8	24	4	1
16 m	180 m² - 1566 kg - **46 326 €**														

TARIF EXPRESS F3000 ALU AVEC GARDE-CORPS EXM / MDS CATÉGORIE 2

Hauteur plancher (m)

	LONGUEUR 12 M																
	21905	21613	50038	50039	50085	21102	21170	20913	50219	50122	50117	20514	50133	46080	22700		
	semelle à vis - réglable sur 0,41 m	poteau de départ alu	cadre H alu 2,00 m - entraxe 0,83 m	demi-cadre H alu 2,00 m - entraxe 0,83 m	garde-corps latéral alu EXMDS2 de 3,00 m	lisse 3,00 m	lisse d'extrémité de 0,83 m	lisse de protection pour garde-corps EXM de 3,00 m	garde-corps d'extrémité acier EXMDS1 de 0,83 m	plancher alu/bois - 1 trappe - 3,00 m x 0,72 m	plancher alu/bois standard 3,00 x 0,72 m	échelle d'accès alu de 2,00 m	plinthe latérale de 3,00 m	goupille ø 11 queue de cochon (lot de 20)	panneau d'informations capacité échafaudage		
	10	10	2	3	4	1	1	0	2	1	3	1	4	1	1		
2 m	52 m² - 303 kg - **9 125 €**																
	10	10	7	3	8	1	1	1	4	2	6	2	8	1	1		
4 m	78 m² - 543 kg - **16 089 €**																
	10	10	12	3	12	1	1	2	6	3	9	3	12	2	1		
6 m	104 m² - 786 kg - **23 169 €**																
	10	10	17	3	16	1	1	3	8	4	12	4	16	2	1		
8 m	130 m² - 1025 kg - **30 133 €**																
	10	10	22	3	20	1	1	4	10	5	15	5	20	3	1		
10 m	156 m² - 1268 kg - **37 213 €**																
	10	10	27	3	24	1	1	5	12	6	18	6	24	3	1		
12 m	182 m² - 1508 kg - **44 177 €**																
	10	10	32	3	28	1	1	6	14	7	21	7	28	4	1		
14 m	208 m² - 1751 kg - **51 257 €**																
	10	10	37	3	32	1	1	7	16	8	24	8	32	4	1		
16 m	234 m² - 1990 kg - **58 221 €**																

	LONGUEUR 15 M																
	21905	21613	50038	50039	50085	21102	21170	20913	50219	50122	50117	20514	50133	46080	22700		
	semelle à vis - réglable sur 0,41 m	poteau de départ alu	cadre H alu 2,00 m - entraxe 0,83 m	demi-cadre H alu 2,00 m - entraxe 0,83 m	garde-corps latéral alu EXMDS2 de 3,00 m	lisse 3,00 m	lisse d'extrémité de 0,83 m	lisse de protection pour garde-corps EXM de 3,00 m	garde-corps d'extrémité acier EXMDS1 de 0,83 m	plancher alu/bois - 1 trappe - 3,00 m x 0,72 m	plancher alu/bois standard 3,00 x 0,72 m	échelle d'accès alu de 2,00 m	plinthe latérale de 3,00 m	goupille ø 11 queue de cochon (lot de 20)	panneau d'informations capacité échafaudage		
	12	12	2	4	5	1	1	0	2	1	4	1	5	1	1		
2 m	64 m² - 366 kg - **10 940 €**																
	12	12	8	4	10	1	1	1	4	2	8	2	10	2	1		
4 m	96 m² - 661 kg - **19 460 €**																
	12	12	14	4	15	1	1	2	6	3	12	3	15	2	1		
6 m	128 m² - 952 kg - **27 864 €**																
	12	12	20	4	20	1	1	3	8	4	16	4	20	3	1		
8 m	160 m² - 1247 kg - **36 384 €**																
	12	12	26	4	25	1	1	4	10	5	20	5	25	3	1		
10 m	192 m² - 1538 kg - **44 788 €**																
	12	12	32	4	30	1	1	5	12	6	24	6	30	4	1		
12 m	224 m² - 1833 kg - **53 308 €**																
	12	12	38	4	35	1	1	6	14	7	28	7	35	5	1		
14 m	256 m² - 2128 kg - **61 828 €**																
	12	12	44	4	40	1	1	7	16	8	32	8	40	5	1		
16 m	288 m² - 2419 kg - **70 232 €**																

	LONGUEUR 18 M																
	21905	21613	50038	50039	50085	21102	21170	20913	50219	50122	50117	20514	50133	46080	22700		
	semelle à vis - réglable sur 0,41 m	poteau de départ alu	cadre H alu 2,00 m - entraxe 0,83 m	demi-cadre H alu 2,00 m - entraxe 0,83 m	garde-corps latéral alu EXMDS2 de 3,00 m	lisse 3,00 m	lisse d'extrémité de 0,83 m	lisse de protection pour garde-corps EXM de 3,00 m	garde-corps d'extrémité acier EXMDS1 de 0,83 m	plancher alu/bois - 1 trappe - 3,00 m x 0,72 m	plancher alu/bois standard 3,00 x 0,72 m	échelle d'accès alu de 2,00 m	plinthe latérale de 3,00 m	goupille ø 11 queue de cochon (lot de 20)	panneau d'informations capacité échafaudage		
	14	14	2	5	6	1	1	0	2	1	5	1	6	1	1		
2 m	76 m² - 428 kg - **12 755 €**																
	14	14	9	5	12	1	1	1	4	2	10	2	12	2	1		
4 m	114 m² - 775 kg - **22 715 €**																
	14	14	16	5	18	1	1	2	6	3	15	3	18	3	1		
6 m	152 m² - 1122 kg - **32 675 €**																
	14	14	23	5	24	1	1	3	8	4	20	4	24	3	1		
8 m	190 m² - 1464 kg - **42 519 €**																
	14	14	30	5	30	1	1	4	10	5	25	5	30	4	1		
10 m	228 m² - 1811 kg - **52 479 €**																
	14	14	37	5	36	1	1	5	12	6	30	6	36	5	1		
12 m	266 m² - 2158 kg - **62 439 €**																
	14	14	44	5	42	1	1	6	14	7	35	7	42	5	1		
14 m	304 m² - 2500 kg - **72 283 €**																
	14	14	51	5	48	1	1	7	16	8	40	8	48	6	1		
16 m	342 m² - 2847 kg - **82 243 €**																

TARIF EXPRESS MULTI 4X

GRILLES TARIFAIRES DE COMPOSITION FAÇADE

M4X AVEC LISSES ET SOUS-LISSES

Travées de 3 m.
Entraxe de 0,83 m.
Semelles à vis.
Lisses et sous-lisses.
Planchers alu/bois classe 4 - 300 daN/m².
Plinthes bois.

Conforme à la Réglementation Française/Décret 2004-924
Normes européennes
EN 12810 et EN 12811

COMPOSANTS DES TRAVÉES

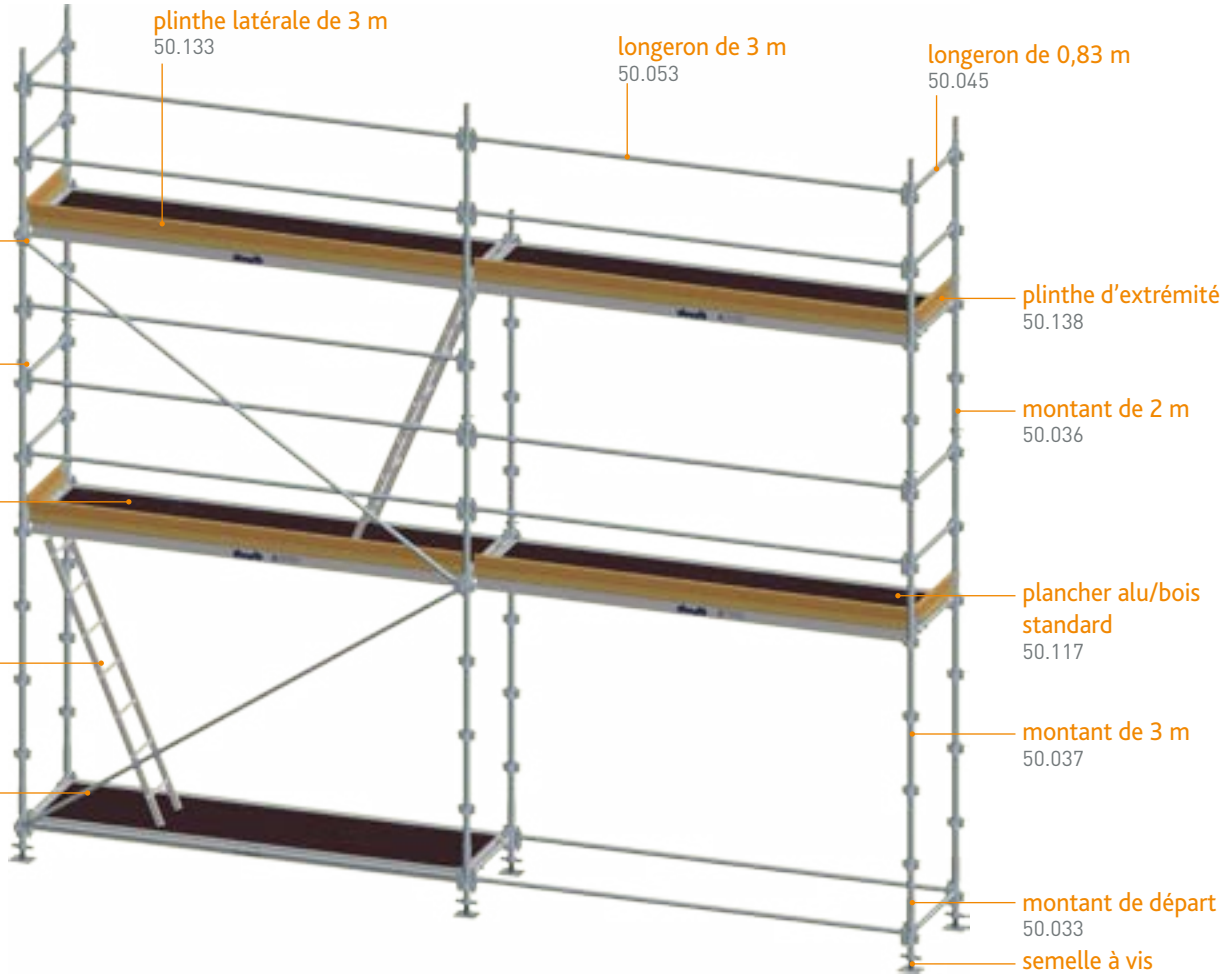

DEVIS EXPRESS

OBTENEZ UN DEVIS COMPLET
EN QUELQUES CLICS
sur duarib.fr

- **Liste de pièces**
- **Poids**
- **Prix***
- **Schéma**

*Prix tarif de l'année en cours

À PRÉVOIR

Stabilisateurs ou amarrages

Pour des longueurs de travée de 3 m, prévoir un amarrage tous les 24 m² maximum (en cas d'un échafaudage recouvert d'un filet, tous les 12 m² maximum).
Pour les deux files d'extrémité, amarrer tous les 4 m.
(voir notice technique téléchargeable sur www.duarib.fr).

Garde-corps de montage provisoires

Les garde-corps de montage provisoires assurent la protection contre les chutes de hauteur en phase de montage. Lisses et sous-lisses latérales et d'extrémité sont installées en sécurité (voir page 16).

TARIF EXPRESS MULTI 4X AVEC LISSES ET SOUS-LISSES

Hauteur plancher (m)

	LONGUEUR 3 M														
	semelle à vis - réglable sur 0,41 m	montant de départ	montant de 2,00 m	montant de 3,00 m	longeron de 0,83 m	longeron de 3,00 m	plinthe d'extrémité 0,83 m	plinthe latérale de 3,00	diagonale verticale	étrier de diagonale	plancher alu/bois - 1 trappe - 3,00 X 0,72 m	échelle d'accès alu de 2,00 m	plancher alu/bois standard 3,00 X 0,72 m	goupille Ø 11 queue de cochon (lot de 20)	panneau d'informations capacité échafaudage
	21905	50033	50036	50037	50045	50053	50138	50133	50065	50040	50122	20514	50117	46080	22700
	4	4	0	4	8	6	2	1	1	2	1	1	1	1	1
2 m	16 m² - 223 kg - **3 536 €**														
	4	4	4	4	14	10	4	2	2	3	2	2	1	1	1
4 m	24 m² - 353 kg - **5 489 €**														
	4	4	8	4	20	14	6	3	3	4	3	3	1	1	1
6 m	32 m² - 484 kg - **7 442 €**														
	4	4	12	4	26	18	8	4	4	5	4	4	1	1	1
8 m	40 m² - 615 kg - **9 395 €**														
	4	4	16	4	32	22	10	5	5	6	5	5	1	1	1
10 m	48 m² - 746 kg - **11 348 €**														
	4	4	20	4	38	26	12	6	6	7	6	6	1	2	1
12 m	56 m² - 880 kg - **13 417 €**														
	4	4	24	4	44	30	14	7	7	8	7	7	1	2	1
14 m	64 m² - 1011 kg - **15 370 €**														
	4	4	28	4	50	34	16	8	8	9	8	8	1	2	1
16 m	72 m² - 1142 kg - **17 323 €**														

	LONGUEUR 6 M														
	semelle à vis - réglable sur 0,41 m	montant de départ	montant de 2,00 m	montant de 3,00 m	longeron de 0,83 m	longeron de 3,00 m	plinthe d'extrémité 0,83 m	plinthe latérale de 3,00 m	diagonale verticale	étrier de diagonale	plancher alu/bois - 1 trappe - 3,00 X 0,72 m	échelle d'accès alu de 2,00 m	plancher alu/bois standard 3,00 X 0,72 m	goupille Ø 11 queue de cochon (lot de 20)	panneau d'informations capacité échafaudage
	21905	50033	50036	50037	50045	50053	50138	50133	50065	50040	50122	20514	50117	46080	22700
	6	6	1	5	10	12	2	2	1	2	1	1	2	1	1
2 m	28 m² - 336 kg - **5 112 €**														
	6	6	7	5	17	19	4	4	2	3	2	2	3	1	1
4 m	42 m² - 540 kg - **8 038 €**														
	6	6	13	5	24	26	6	6	3	4	3	3	4	1	1
6 m	56 m² - 743 kg - **10 964 €**														
	6	6	19	5	31	33	8	8	4	5	4	4	5	2	1
8 m	70 m² - 950 kg - **14 006 €**														
	6	6	25	5	38	40	10	10	5	6	5	5	6	2	1
10 m	84 m² - 1154 kg - **16 932 €**														
	6	6	31	5	45	47	12	12	6	7	6	6	7	2	1
12 m	98 m² - 1357 kg - **19 858 €**														
	6	6	37	5	52	54	14	14	7	8	7	7	8	3	1
14 m	112 m² - 1564 kg - **22 900 €**														
	6	6	43	5	59	61	16	16	8	9	8	8	9	3	1
16 m	126 m² - 1768 kg - **25 826 €**														

	LONGUEUR 9 M														
	semelle à vis - réglable sur 0,41 m	montant de départ	montant de 2,00 m	montant de 3,00 m	longeron de 0,83 m	longeron de 3,00 m	plinthe d'extrémité 0,83 m	plinthe latérale de 3,00	diagonale verticale	étrier de diagonale	plancher alu/bois - 1 trappe - 3,00 X 0,72 m	échelle d'accès alu de 2,00 m	plancher alu/bois standard 3,00 X 0,72 m	goupille Ø 11 queue de cochon (lot de 20)	panneau d'informations capacité échafaudage
	21905	50033	50036	50037	50045	50053	50138	50133	50065	50040	50122	20514	50117	46080	22700
	8	8	2	6	12	18	2	3	1	2	1	1	3	1	1
2 m	40 m² - 450 kg - **6 688 €**														
	8	8	10	6	20	28	4	6	2	3	2	2	5	1	1
4 m	60 m² - 726 kg - **10 587 €**														
	8	8	18	6	28	38	6	9	3	4	3	3	7	2	1
6 m	80 m² - 1006 kg - **14 602 €**														
	8	8	26	6	36	48	8	12	4	5	4	4	9	2	1
8 m	100 m² - 1282 kg - **18 501 €**														
	8	8	34	6	44	58	10	15	5	6	5	5	11	2	1
10 m	120 m² - 1558 kg - **22 400 €**														
	8	8	42	6	52	68	12	18	6	7	6	6	13	3	1
12 m	140 m² - 1837 kg - **26 415 €**														
	8	8	50	6	60	78	14	21	7	8	7	7	15	3	1
14 m	160 m² - 2113 kg - **30 314 €**														
	8	8	58	6	68	88	16	24	8	9	8	8	17	4	1
16 m	180 m² - 2393 kg - **34 329 €**														

TARIF EXPRESS MULTI 4X AVEC LISSES ET SOUS-LISSES

Hauteur plancher (m)

	LONGUEUR 12 M														
	21905	50033	50036	50037	50045	50053	50138	50133	50065	50040	50122	20514	50117	46080	22700
	semelle à vis - réglable sur 0,41 m	montant de départ	montant de 2,00 m	montant de 3,00 m	longeron de 0,83 m	longeron de 3,00 m	plinthe d'extrémité 0,83 m	plinthe latérale de 3,00 m	diagonale verticale	étrier de diagonale	plancher alu/bois - 1 trappe - 3,00 X 0,72 m	échelle d'accès alu de 2,00 m	plancher alu/bois standard 3,00 X 0,72 m	goupille Ø 11 queue de cochon (lot de 20)	panneau d'informations capacité échafaudage
	10	10	3	7	14	24	2	4	1	2	1	1	4	1	1
2 m	52 m² - 563 kg - **8 264 €**														
	10	10	13	7	23	37	4	8	2	3	2	2	7	1	1
4 m	78 m² - 912 kg - **13 136 €**														
	10	10	23	7	32	50	6	12	3	4	3	3	10	2	1
6 m	104 m² - 1264 kg - **18 124 €**														
	10	10	33	7	41	63	8	16	4	5	4	4	13	2	1
8 m	130 m² - 1613 kg - **22 996 €**														
	10	10	43	7	50	76	10	20	5	6	5	5	16	3	1
10 m	156 m² - 1965 kg - **27 984 €**														
	10	10	53	7	59	89	12	24	6	7	6	6	19	3	1
12 m	182 m² - 2314 kg - **32 856 €**														
	10	10	63	7	68	102	14	28	7	8	7	7	22	4	1
14 m	208 m² - 2666 kg - **37 844 €**														
	10	10	73	7	77	115	16	32	8	9	8	8	25	4	1
16 m	234 m² - 3015 kg - **42 716 €**														

	LONGUEUR 15 M														
	21905	50033	50036	50037	50045	50053	50138	50133	50065	50040	50122	20514	50117	46080	22700
	semelle à vis - réglable sur 0,41 m	montant de départ	montant de 2,00 m	montant de 3,00 m	longeron de 0,83 m	longeron de 3,00 m	plinthe d'extrémité 0,83 m	plinthe latérale de 3,00 m	diagonale verticale	étrier de diagonale	plancher alu/bois - 1 trappe - 3,00 X 0,72 m	échelle d'accès alu de 2,00 m	plancher alu/bois standard 3,00 X 0,72 m	goupille Ø 11 queue de cochon (lot de 20)	panneau d'informations capacité échafaudage
	12	12	4	8	16	30	2	5	2	4	1	1	5	1	1
2 m	64 m² - 686 kg - **9 968 €**														
	12	12	16	8	26	46	4	10	4	6	2	2	9	2	1
4 m	96 m² - 1118 kg - **16 025 €**														
	12	12	28	8	36	62	6	15	6	8	3	3	13	2	1
6 m	128 m² - 1547 kg - **21 966 €**														
	12	12	40	8	46	78	8	20	8	10	4	4	17	3	1
8 m	160 m² - 1980 kg - **28 023 €**														
	12	12	52	8	56	94	10	25	10	12	5	5	21	3	1
10 m	192 m² - 2409 kg - **33 964 €**														
	12	12	64	8	66	110	12	30	12	14	6	6	25	4	1
12 m	224 m² - 2841 kg - **40 021 €**														
	12	12	76	8	76	126	14	35	14	16	7	7	29	5	1
14 m	256 m² - 3274 kg - **46 078 €**														
	12	12	88	8	86	142	16	40	16	18	8	8	33	5	1
16 m	288 m² - 3703 kg - **52 019 €**														

	LONGUEUR 18 M														
	21905	50033	50036	50037	50045	50053	50138	50133	50065	50040	50122	20514	50117	46080	22700
	semelle à vis - réglable sur 0,41 m	montant de départ	montant de 2,00 m	montant de 3,00 m	longeron de 0,83 m	longeron de 3,00 m	plinthe d'extrémité 0,83 m	plinthe latérale de 3,00 m	diagonale verticale	étrier de diagonale	plancher alu/bois - 1 trappe - 3,00 X 0,72 m	échelle d'accès alu de 2,00 m	plancher alu/bois standard 3,00 X 0,72 m	goupille Ø 11 queue de cochon (lot de 20)	panneau d'informations capacité échafaudage
	14	14	5	9	18	36	2	6	2	4	1	1	6	1	1
2 m	76 m² - 799 kg - **11 544 €**														
	14	14	19	9	29	55	4	12	4	6	2	2	11	2	1
4 m	114 m² - 1304 kg - **18 574 €**														
	14	14	33	9	40	74	6	18	6	8	3	3	16	3	1
6 m	152 m² - 1810 kg - **25 604 €**														
	14	14	47	9	51	93	8	24	8	10	4	4	21	3	1
8 m	190 m² - 2311 kg - **32 518 €**														
	14	14	61	9	62	112	10	30	10	12	5	5	26	4	1
10 m	228 m² - 2817 kg - **39 548 €**														
	14	14	75	9	73	131	12	36	12	14	6	6	31	5	1
12 m	266 m² - 3322 kg - **46 578 €**														
	14	14	89	9	84	150	14	42	14	16	7	7	36	5	1
14 m	304 m² - 3823 kg - **53 492 €**														
	14	14	103	9	95	169	16	48	16	18	8	8	41	6	1
16 m	342 m² - 4329 kg - **60 522 €**														

TARIF EXPRESS

MULTI 4X

GRILLES TARIFAIRES DE COMPOSITION FAÇADE

M4X AVEC GARDE-CORPS EXM / COMPOSITIONS MDS CATÉGORIE 2

Travées de 3 m.
Entraxe de 0,83 m.
Semelles à vis.
Garde-corps latéraux EXMDS2 et garde-corps d'extrémité EXMDS1.
Planchers alu/bois classe 4 - 300 daN/m2.
Plinthes bois.

Conforme à la Réglementation Française/Décret 2004-924
Normes européennes EN 12810 et EN 12811

COMPOSANTS DES TRAVÉES

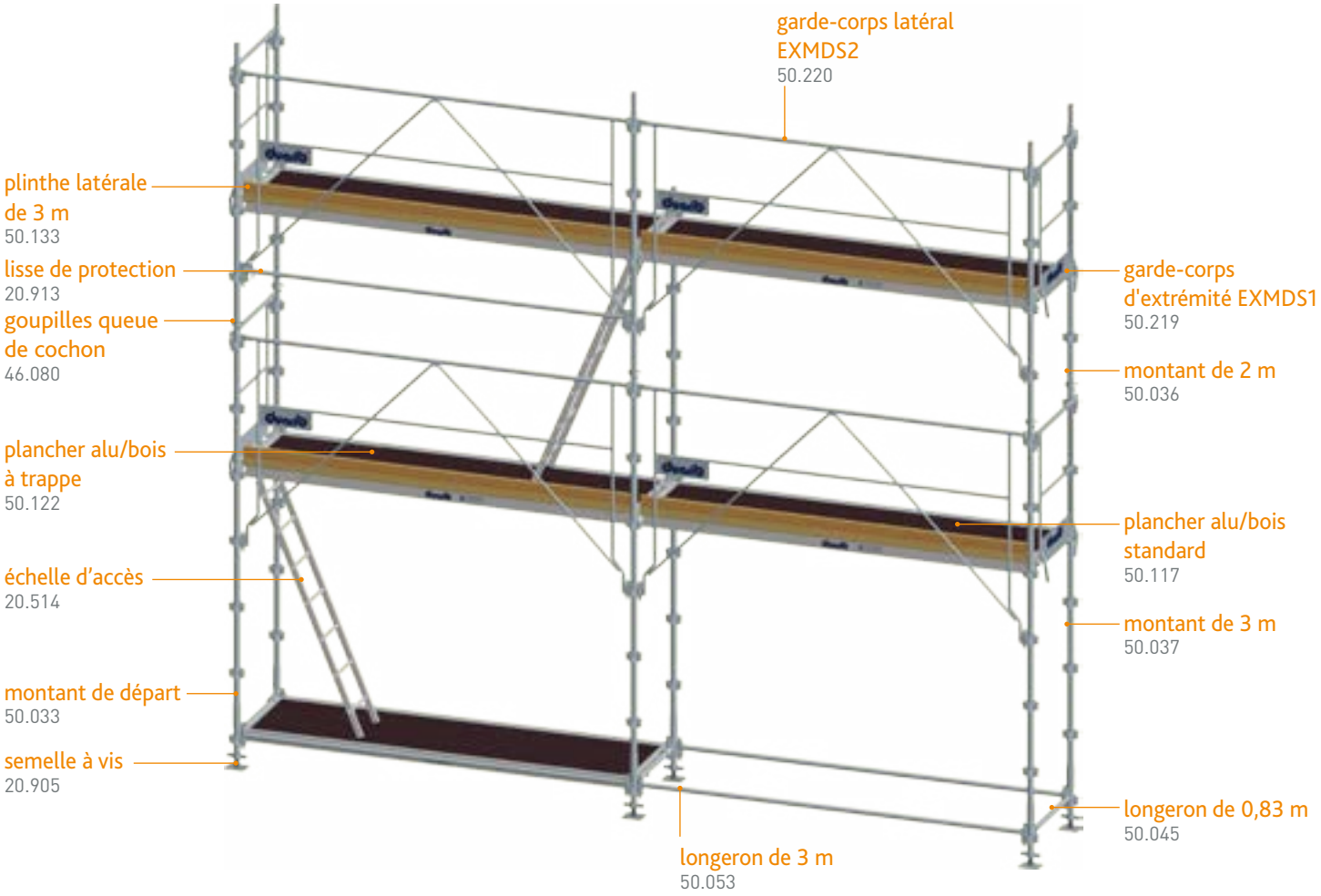

DEVIS EXPRESS

OBTENEZ UN DEVIS COMPLET
EN QUELQUES CLICS sur duarib.fr

- **Liste de pièces**
- **Poids**
- **Prix***
- **Schéma**

*Prix tarif de l'année en cours

À PRÉVOIR

Stabilisateurs ou amarrages

Pour des longueurs de travée de 3 m, prévoir un amarrage tous les 24 m² maximum (en cas d'un échafaudage recouvert d'un filet, tous les 12 m² maximum).
Pour les deux files d'extrémité, amarrer tous les 4 m.
(voir notice technique téléchargeable sur www.duarib.fr).

TARIF EXPRESS MULTI 4X AVEC GARDE-CORPS EXM / MDS CATÉGORIE 2

Hauteur plancher (m)

	LONGUEUR 3 M														
	semelle à vis - réglable sur 0,41 m	montant de départ	montant de 2,00 m	montant de 3,00 m	longeron de 0,83 m	longeron de 3,00 m	garde-corps d'extrémité EXMDS1 de 0,83 m	plinthe latérale de 3,00 m	garde-corps latéral EXMDS2 de 3,00 m	plancher alu/bois standard 3,00 X 0,72 m	lisse de protection pour garde-corps EXM de 3,00 m	plancher alu/bois - 1 trappe - 3,00 X 0,72 m	échelle d'accès alu de 2,00 m	goupille Ø 11 queue de cochon (lot de 20)	panneau d'informations capacité échafaudage
	21905	50033	50036	50037	50045	50053	50219	50133	50220	50117	20913	50122	20514	46080	22700
	4	4	0	4	4	3	2	1	1	1	0	1	1	1	1
2 m	16 m² - 202 kg - 3 605 €														
	4	4	4	4	6	4	4	2	2	1	1	2	2	1	1
4 m	24 m² - 318 kg - 5 764 €														
	4	4	8	4	8	5	6	3	3	1	2	3	3	1	1
6 m	32 m² - 434 kg - 7 923 €														
	4	4	12	4	10	6	8	4	4	1	3	4	4	1	1
8 m	40 m² - 550 kg - 10 082 €														
	4	4	16	4	12	7	10	5	5	1	4	5	5	1	1
10 m	48 m² - 666 kg - 12 241 €														
	4	4	20	4	14	8	12	6	6	1	5	6	6	2	1
12 m	56 m² - 786 kg - 14 516 €														
	4	4	24	4	16	9	14	7	7	1	6	7	7	2	1
14 m	64 m² - 902 kg - 16 675 €														
	4	4	28	4	18	10	16	8	8	1	7	8	8	2	1
16 m	72 m² - 1018 kg - 18 834 €														

	LONGUEUR 6 M														
	semelle à vis - réglable sur 0,41 m	montant de départ	montant de 2,00 m	montant de 3,00 m	longeron de 0,83 m	longeron de 3,00 m	garde-corps d'extrémité EXMDS1 de 0,83 m	plinthe latérale de 3,00 m	garde-corps latéral EXMDS2 de 3,00 m	plancher alu/bois standard 3,00 X 0,72 m	lisse de protection pour garde-corps EXM de 3,00 m	plancher alu/bois - 1 trappe - 3,00 X 0,72 m	échelle d'accès alu de 2,00 m	goupille Ø 11 queue de cochon (lot de 20)	panneau d'informations capacité échafaudage
	21905	50033	50036	50037	50045	50053	50219	50133	50220	50117	20913	50122	20514	46080	22700
	6	6	1	5	6	6	2	2	2	2	0	1	1	1	1
2 m	28 m² - 308 kg - 5 242 €														
	6	6	7	5	9	8	4	4	4	3	1	2	2	1	1
4 m	42 m² - 497 kg - 8 517 €														
	6	6	13	5	12	10	6	6	6	4	2	3	3	1	1
6 m	56 m² - 686 kg - 11 792 €														
	6	6	19	5	15	12	8	8	8	5	3	4	4	2	1
8 m	70 m² - 878 kg - 15 183 €														
	6	6	25	5	18	14	10	10	10	6	4	5	5	2	1
10 m	84 m² - 1067 kg - 18 458 €														
	6	6	31	5	21	16	12	12	12	7	5	6	6	2	1
12 m	98 m² - 1255 kg - 21 733 €														
	6	6	37	5	24	18	14	14	14	8	6	7	7	3	1
14 m	112 m² - 1448 kg - 25 124 €														
	6	6	43	5	27	20	16	16	16	9	7	8	8	3	1
16 m	126 m² - 1637 kg - 28 399 €														

	LONGUEUR 9 M														
	semelle à vis - réglable sur 0,41 m	montant de départ	montant de 2,00 m	montant de 3,00 m	longeron de 0,83 m	longeron de 3,00 m	garde-corps d'extrémité EXMDS1 de 0,83 m	plinthe latérale de 3,00 m	garde-corps latéral EXMDS2 de 3,00 m	plancher alu/bois standard 3,00 X 0,72 m	lisse de protection pour garde-corps EXM de 3,00 m	plancher alu/bois - 1 trappe - 3,00 X 0,72 m	échelle d'accès alu de 2,00 m	goupille Ø 11 queue de cochon (lot de 20)	panneau d'informations capacité échafaudage
	21905	50033	50036	50037	50045	50053	50219	50133	50220	50117	20913	50122	20514	46080	22700
	8	8	2	6	8	9	2	3	3	3	0	1	1	1	1
2 m	40 m² - 415 kg - 6 879 €														
	8	8	10	6	12	12	4	6	6	5	1	2	2	1	1
4 m	60 m² - 676 kg - 11 270 €														
	8	8	18	6	16	15	6	9	9	7	2	3	3	2	1
6 m	80 m² - 941 kg - 15 777 €														
	8	8	26	6	20	18	8	12	12	9	3	4	4	2	1
8 m	100 m² - 1202 kg - 20 168 €														
	8	8	34	6	24	21	10	15	15	11	4	5	5	2	1
10 m	120 m² - 1464 kg - 24 559 €														
	8	8	42	6	28	24	12	18	18	13	5	6	6	3	1
12 m	140 m² - 1729 kg - 29 066 €														
	8	8	50	6	32	27	14	21	21	15	6	7	7	3	1
14 m	160 m² - 1990 kg - 33 457 €														
	8	8	58	6	36	30	16	24	24	17	7	8	8	4	1
16 m	180 m² - 2255 kg - 37 964 €														

TARIF EXPRESS MULTI 4X AVEC GARDE-CORPS EXM / MDS CATÉGORIE 2

Hauteur plancher (m)

LONGUEUR 12 M

	21905	50033	50036	50037	50045	50053	50219	50133	50220	50117	20913	50122	20514	46080	22700
	semelle à vis - réglable sur 0,41 m	montant de départ	montant de 2,00 m	montant de 3,00 m	longeron de 0,83 m	longeron de 3,00 m	garde-corps d'extrémité EXMDS1 de 0,83 m	plinthe latérale 3,00 m	garde-corps latéral EXMDS2 de 3,00 m	plancher alu/bois standard 3,00 X 0,72 m	lisse de protection pour garde-corps EXM de 3,00 m	plancher alu/bois - 1 trappe - 3,00 X 0,72 m	échelle d'accès alu de 2,00 m	goupille Ø 11 queue de cochon (lot de 20)	panneau d'informations capacité échafaudage
	10	10	3	7	10	12	2	4	4	4	0	1	1	1	1
2 m	52 m² - 521 kg - **8 516 €**														
	10	10	13	7	15	16	4	8	8	7	1	2	2	1	1
4 m	78 m² - 855 kg - **14 023 €**														
	10	10	23	7	20	20	6	12	12	10	2	3	3	2	1
6 m	104 m² - 1193 kg - **19 646 €**														
	10	10	33	7	25	24	8	16	16	13	3	4	4	2	1
8 m	130 m² - 1527 kg - **25 153 €**														
	10	10	43	7	30	28	10	20	20	16	4	5	5	3	1
10 m	156 m² - 1864 kg - **30 776 €**														
	10	10	53	7	35	32	12	24	24	19	5	6	6	3	1
12 m	182 m² - 2198 kg - **36 283 €**														
	10	10	63	7	40	36	14	28	28	22	6	7	7	4	1
14 m	208 m² - 2536 kg - **41 906 €**														
	10	10	73	7	45	40	16	32	32	25	7	8	8	4	1
16 m	234 m² - 2870 kg - **47 413 €**														

LONGUEUR 15 M

	21905	50033	50036	50037	50045	50053	50219	50133	50220	50117	20913	50122	20514	46080	22700
	semelle à vis - réglable sur 0,41 m	montant de départ	montant de 2,00 m	montant de 3,00 m	longeron de 0,83 m	longeron de 3,00 m	garde-corps d'extrémité EXMDS1 de 0,83 m	plinthe latérale 3,00 m	garde-corps latéral EXMDS2 de 3,00 m	plancher alu/bois standard 3,00 X 0,72 m	lisse de protection pour garde-corps EXM de 3,00 m	plancher alu/bois - 1 trappe - 3,00 X 0,72 m	échelle d'accès alu de 2,00 m	goupille Ø 11 queue de cochon (lot de 20)	panneau d'informations capacité échafaudage
	12	12	4	8	12	15	2	5	5	5	0	1	1	1	1
2 m	64 m² - 628 kg - **10 153 €**														
	12	12	16	8	18	20	4	10	10	9	1	2	2	2	1
4 m	96 m² - 1038 kg - **16 892 €**														
	12	12	28	8	24	25	6	15	15	13	2	3	3	2	1
6 m	128 m² - 1444 kg - **23 515 €**														
	12	12	40	8	30	30	8	20	20	17	3	4	4	3	1
8 m	160 m² - 1855 kg - **30 254 €**														
	12	12	52	8	36	35	10	25	25	21	4	5	5	3	1
10 m	192 m² - 2261 kg - **36 877 €**														
	12	12	64	8	42	40	12	30	30	25	5	6	6	4	1
12 m	224 m² - 2672 kg - **43 616 €**														
	12	12	76	8	48	45	14	35	35	29	6	7	7	5	1
14 m	256 m² - 3082 kg - **50 355 €**														
	12	12	88	8	54	50	16	40	40	33	7	8	8	5	1
16 m	288 m² - 3488 kg - **56 978 €**														

LONGUEUR 18 M

	21905	50033	50036	50037	50045	50053	50219	50133	50220	50117	20913	50122	20514	46080	22700
	semelle à vis - réglable sur 0,41 m	montant de départ	montant de 2,00 m	montant de 3,00 m	longeron de 0,83 m	longeron de 3,00 m	garde-corps d'extrémité EXMDS1 de 0,83 m	plinthe latérale de 3,00 m	garde-corps latéral EXMDS2 de 3,00 m	plancher alu/bois standard 3,00 X 0,72 m	lisse de protection pour garde-corps EXM de 3,00 m	plancher alu/bois - 1 trappe - 3,00 X 0,72 m	échelle d'accès alu de 2,00 m	goupille Ø 11 queue de cochon (lot de 20)	panneau d'informations capacité échafaudage
	14	14	5	9	14	18	2	6	6	6	0	1	1	1	1
2 m	76 m² - 734 kg - **11 790 €**														
	14	14	19	9	21	24	4	12	12	11	1	2	2	2	1
4 m	114 m² - 1217 kg - **19 645 €**														
	14	14	33	9	28	30	6	18	18	16	2	3	3	3	1
6 m	152 m² - 1700 kg - **27 500 €**														
	14	14	47	9	35	36	8	24	24	21	3	4	4	3	1
8 m	190 m² - 2179 kg - **35 239 €**														
	14	14	61	9	42	42	10	30	30	26	4	5	5	4	1
10 m	228 m² - 2662 kg - **43 094 €**														
	14	14	75	9	49	48	12	36	36	31	5	6	6	5	1
12 m	266 m² - 3145 kg - **50 949 €**														
	14	14	89	9	56	54	14	42	42	36	6	7	7	5	1
14 m	304 m² - 3624 kg - **58 688 €**														
	14	14	103	9	63	60	16	48	48	41	7	8	8	6	1
16 m	342 m² - 4107 kg - **66 543 €**														

REMORQUE DE.01 DOUBLE ESSIEU

GRANDE CAPACITÉ

Capacité :
conteneur + remorque 1 175 kg.

Remorque et conteneur DE.01.

CARACTÉRISTIQUES TECHNIQUES

Transport et stockage de 128 m²
de F3000 EXM avec planchers alu/bois
(Lg. 15 m x ht. plancher 6m).

- Remorque tractable avec permis E
- **Charges admissibles**
  - remorque seule : 1 777 kg
  - remorque + conteneur : 1 175 kg
- Remorque et conteneur entièrement galvanisés
- **Conteneur amovible**
  - remorque utilisable seule
  - conteneur servant de rack de rangement
- **Jeu de 4 béquilles :**
  - permet de soulever le conteneur et de faire glisser la remorque (fourni avec conteneur)

Conteneur fixé sur la remorque par 4 pattes, serrage par brides.

CONTENEUR AMOVIBLE
Peut servir de rack de rangement.

Transport de F3000 EXMDS.

DÉSIGNATION	CODE	DIMENSIONS (hors tout)	CAPACITÉ DE CHARGE (kg)	POIDS (kg)	PRIX € HT (1)
Remorque avec conteneur vide	23.020	Longueur : **6.16 m** - Largeur : **2.16 m** Hauteur : **2.52 m**	1 175	1 148	**14 909 €**
Remorque seule	23.021	Longueur : **6.16 m** - Largeur : **2.16 m** Hauteur : **0.79 m**	1 777	723	**8 596 €**
Conteneur vide	23.022	Longueur : **4.30 m** - Largeur : **2.16 m** Hauteur : **1.73 m**	-	602	**6 202 €**
Jeu de ridelles	23.023	Hauteur : **0,41 m**	-	110	**1 800 €**

(1) : Prix départ usine

REMORQUE SE.01 SIMPLE ESSIEU

TRACTABLE AVEC PERMIS B
CONTENEUR AMOVIBLE

CARACTÉRISTIQUES TECHNIQUES

Transport et stockage d'un lot de **96 m² F3000** version lisses/sous-lisses ou version EXMDS.

- Remorque tractable avec permis B (en fonction du véhicule tracteur)
- **Charges admissibles**
  - Remorque seule sans ridelle : 1004 kg
  - Remorque sans ridelle + conteneur EXMDS : 838 kg
  - Remorque sans ridelle + conteneur LISSES : 828 kg
- Remorque et conteneur entièrement galvanisés
- **Conteneur amovible**

DÉSIGNATION	CODE	DIMENSIONS (hors tout)	CAPACITÉ DE CHARGE(kg)	POIDS (kg)	PRIX € HT (1)
Remorque avec conteneur version lisses - vide	23.052	Longueur : **4.05 m** - Largeur : **1.86 m** Hauteur : **1.90 m**	828	472	**8 875 €**
Remorque avec conteneur version EXMDS - vide	23.051	Longueur : **4.05 m** - Largeur : **1.86 m** Hauteur : **1.90 m**	838	462	**8 875 €**
Remorque seule	23.031	Longueur : **3.98 m** - Largeur : **1.71 m** Hauteur : **0.61 m**	1004	296	**5 217 €**
Conteneur vide pour échafaudage version lisses/sous-lisses	23.054	Longueur : **3.33 m** - Largeur : **1.86 m** Hauteur : **1.30 m**	-	176	**3 728 €**
Conteneur vide pour échafaudage version EXMDS	23.053	Longueur : **3.33 m** - Largeur : **1.86 m** Hauteur : **1.30 m**	-	166	**3 728 €**
Jeu de ridelles	23.033	Hauteur : **0.30 m**	-	42	**1 160 €**

(1) : Prix départ usine

Conteneur amovible
- conteneur servant de rack de rangement
- conteneur livré avec 4 sangles textiles

Jeu de 4 béquilles :
- permet de soulever le conteneur et de faire glisser la remorque *(fourni avec conteneur)*

Remorque utilisable seule
- Jeu de ridelles en aluminium en option code 23.033

COMMENT SAVOIR SI VOTRE VÉHICULE PEUT TRACTER LA REMORQUE SE.01 ?

Le poids à vide (PV, voir G1 sur la carte grise) du véhicule tracteur doit être supérieur à 1 300 kg (PTAC de la remorque).

❶ Avec le **permis B :**
Poids total autorisé en charge (PTAC =F2)* ⩽ 2,2 T.

❷ Avec le **permis B96 :**
Poids total autorisé en charge (PTAC=F2)* ⩽ 2,950 T.

** informations indiquées sur la carte grise*

COMPOSITION OPTIMISÉE POUR REMORQUE SE.01

F3000 de 96 m²
Longueur : 15 m
Hauteur de travail : 6 m

DÉSIGNATION	CODE	DIMENSIONS	POIDS (kg)	PRIX € HT
Lot F3000 96 M² **Garde-corps EXM et planchers alu/bois** (sans les amarrages)	**FDC961**	Longueur : **15 m** Hauteur de travail : **6 m**	792	**13 462 €**
Lot F3000 ALU 96 M² **Garde-corps EXM et planchers alu/bois** (sans les amarrages)	**FDC961AL**	Longueur : **15 m** Hauteur de travail : **6 m**	661	**19 460 €**

INFOS SÉCURITÉ

DÉCRYPTAGE
EN UN CLIN D'OEIL LES INFOS SÉCURITÉ INCONTOURNABLES

LOIS, ARRÊTÉS, DÉCRETS

La Réglementation Française spécifiquement applicable au travail en hauteur résulte essentiellement des dispositions prévues par le Code du travail.

Il concerne toutes les activités professionnelles. Les dispositions qu'il contient sont des obligations que tout professionnel doit connaître sous peine de lourdes sanctions, pénales notamment.

NORMES

Une norme est un recueil technique fixant les conditions de conception et de réalisation d'un produit.

Les normes ne sont pas obligatoires mais induisent une conformité au Décret.

La conformité est à faire valider par des laboratoires agréés avant la commercialisation.

NORMES EUROPÉENNES NF EN 12810 et 12811

C'est un label de qualité attribué par l'AFNOR (Association Française de Normalisation) à la demande du fabricant.

Les modalités d'obtention sont énoncées dans le référentiel NF096 Equipements de chantier qui impose un renouvellement annuel.

Le label NF induit une conformité à une norme.

Ne pas confondre le préfixe NF pour norme française (ex NF P 93-520) et le label NF .

RECOMMANDATION ET GUIDE DE CONCEPTION (CNAMTS & INRS)

RECOMMANDATION R 408

Guide à destination des entreprises pour choisir, implanter et utiliser correctement les échafaudages de pied.

ED 6074 ECHAFAUDAGE DE FAÇADE MDS

Guide de conception et de choix pour fabricants et utilisateurs, sur montage et démontage en sécurité des échafaudages de façade.

INFOS SÉCURITÉ

LA MARQUE NF
ÉQUIPEMENT DE CHANTIER

Il s'agit d'une démarche volontaire du fabricant.

Elle est attribuée par l'AFNOR qui atteste que le produit est conforme à des spécifications techniques, dans les conditions définies par le référentiel / NF-096 - Équipements de chantier.

Elle implique toutes les phases de la réalisation du produit, **de la conception à la mise sur le marché** en passant par la fabrication.

Le droit d'usage de la marque NF pour les équipements de chantier **fait l'objet d'un renouvellement annuel.**

QUELLES GARANTIES ?

Résistance mécanique et stabilité.

Aptitude à l'emploi par des essais
sur chaque sous-ensemble et sur la structure globale en situation réelle.

Marquage et traçabilité
des différents sous-ensembles certifiés NF, composant la structure globale.

Maîtrise de la production
notamment par des essais destructifs tout au long de la fabrication et l'audit annuel des sites de production.

SOYEZ ATTENTIF

1. **Ne pas confondre le préfixe NF pour norme française (ex. NF P 93-520) et le label NF**

2. **Un échafaudage ne peut être considéré comme certifié NF que si tous les sous-ensembles sont ceux figurant dans la nomenclature du modèle du fabricant, et sont marqués NF**

Les échafaudages de façade F3000 et F3000 alu ainsi que le multidirectionnel Multi4X sont certifiés NF par l' AFNOR CERTIFICATION, 11 rue Francis de Pressensé, F93571 La Plaine St Denis Cédex.
Le Référentiel de certification : NF Équipements de chantier (NF 096) est disponible sur www.marque-nf.com

La marque NF certifie la conformité aux normes NF EN 12810-1 et 2, NF EN 12811-1,2 et 3 et au Référentiel NF096 (pour les échafaudages fixes de service en éléments préfabriqués).

Attestation de droit d'usage de la marque NF F3000

INFOS SÉCURITÉ

CONFORMITÉ : **COMMENT VÉRIFIER LA CONFORMITÉ DE VOTRE MATÉRIEL ?**

1 Conformité à la Réglementation Française

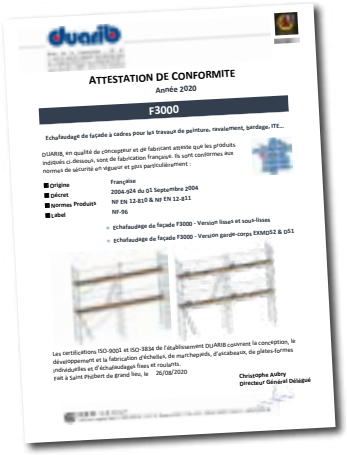
ATTESTATION DE CONFORMITE
Année 2020
F3000

Avec un **certificat de conformité** émis par le fabricant qui engage sa responsabilité.

2 Conformité aux normes **NF EN 12810 & 12811**

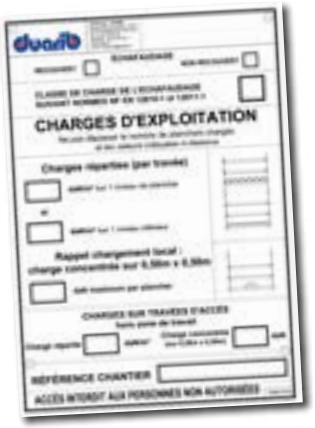
CHARGES D'EXPLOITATION

Avec un **certificat de conformité** émis par le fabricant qui engage sa responsabilité.

La conformité est également notée sur le **panneau de chantier** à placer sur la structure.

3 Certification

Les composants et accessoires du **produit sont marqués** comme suit.

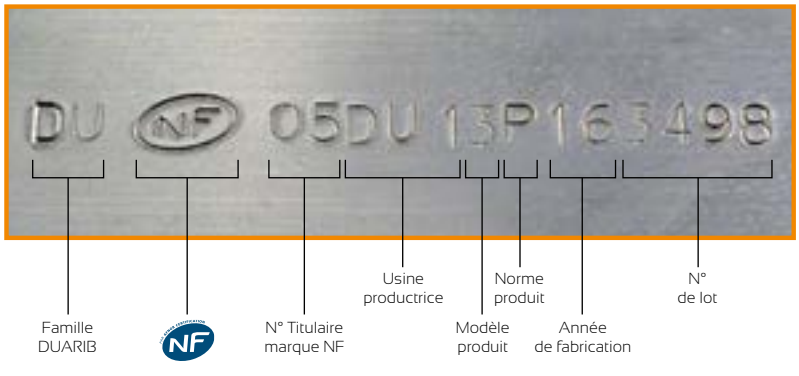

MONTAGE ET DÉMONTAGE **EN SÉCURITÉ / MDS**

1 Circulaire **INRS ED 6074**

Document élaboré en 2010 par le réseau Prévention de la Sécurité Sociale (CNAMTS, Caisses régionales et INRS) auquel s'associe l'OPPBTP.

C'est à la fois un guide de conception et un guide de choix :

❶ Guide de conception
Pour les fabricants, afin qu'ils intègrent dans la conception de leur échafaudage de façade les principes du MDS pour que leur utilisation soit plus sûre.

❷ Guide de choix
Pour les utilisateurs, afin de les aider à choisir le bon équipement dans le but d'améliorer la sécurité des monteurs et leurs méthodes de travail.

2 Les fondements du **MDS**

Le MDS ne s'applique qu'aux échafaudages équipés de garde-corps définitifs de montage et d'exploitation, latéraux et d'extrémité.

Il part du principe que pose et dépose des planchers et garde-corps doivent s'effectuer en sécurité, depuis le niveau inférieur (sol ou niveau de travail équipé de ses protections). De ce fait, les garde-corps sont toujours mis en place avant le plancher, ce qui élimine toute possibilité de circulation sur un niveau non protégé.

- **3 catégories** (3 typologies de pose/dépose) **ont été définies.**
  Elles sont directement liées à la conception et la composition de l'échafaudage.

MDS Cat. 1	**Montage et démontage en sécurité** INCONTOURNABLE	Il n'est pas possible de monter et de démonter l'échafaudage autrement qu'en parfaite sécurité.
MDS Cat. 2	**Montage et démontage en sécurité** DIFFICILEMENT CONTOURNABLE	Déroger au mode opératoire prévu, rend le montage et le démontage de l'échafaudage plus long et plus compliqué.
MDS Cat. 3	**Montage et démontage en sécurité** CONTOURNABLE	Il existe un mode opératoire prévu en sécurité, mais déroger à ce mode n'engendre pas de contraintes particulières.

sur www.duarib.fr

DEVIS EXPRESS

Composez votre Structure d'Échafaudage Fixe

En quelques clics, obtenez schéma technique, liste de pièces et prix pour une structure de F3000 ou de Multi 4X conforme à vos chantiers et vos habitudes de travail.

ÉTAPE 01

Sélectionnez votre produit

- Échafaudage de **façade F3000 ou F3000 ALU**
- Échafaudage **multidirectionnel MULTI 4X**

☑ F3000* Façadier NF

☐ F3000 ALU* Façadier NF

☐ MULTI 4X* Multidirectionnel NF

ÉTAPE 02

Entrez vos critères

- Longueur
- Hauteur souhaitée
- Niveau d'équipement
- Planchers alu/bois ou acier

VALIDER

ÉTAPE 03

Vous obtenez un devis complet :

- Liste de pièces
- Poids
- Prix*
- Schéma

Vous pouvez **ENVOYER PAR MAIL** votre devis

*Prix tarif de l'année en cours

CONFIGURATEUR 100% MOBILE

Devis Express sur www.duarib.fr

EXTRAIT DES CONDITIONS GÉNÉRALES DE VENTE EN VIGUEUR*

** L'intégralité des conditions générales de vente est disponible sur simple demande et téléchargeable sur www.duarib.fr*

PRÉAMBULE

Les présentes Conditions Générales de Vente s'appliquent à toutes les commandes passées auprès de la société CDH Group SAS commercialisées par Duarib-CDH Group. En conséquence, toute commande passée au **Vendeur** implique nécessairement, l'acceptation entière et sans réserve par le **Client** des dites Conditions Générales de Vente. Les présentes Conditions Générales de Vente sont modifiables à tout moment. Toute modification prendra effet à la date de réception de sa notification au **Client**.

1 ▶ PASSATION DE COMMANDE

Les commandes doivent être adressées par courrier, courrier électronique ou échange de données informatisées (EDI) à l'adresse suivante :
DUARIB-CDH GROUP - 25 route de la Limouzinière - BP 41 - 44310 Saint-Philbert-de-Grand-Lieu ou welcome@duarib.fr.
Le **Vendeur** se réserve le droit de refuser les commandes en cas de manquement du **Client** à l'une quelconque de ses obligations et, plus généralement, de refuser, partiellement ou totalement, toute commande présentant un caractère anormal pour quelque raison que ce soit ou passée de mauvaise foi. Les commandes ne deviennent fermes et définitives qu'après acceptation par le **Vendeur**, la livraison valant acceptation. Toute annulation ou modification de commande du **Client** devra être notifiée par écrit au **Vendeur** et devra faire l'objet d'une acceptation expresse et écrite du **Vendeur**, que ce dernier se réserve le droit de refuser. En cas de doute concernant la solvabilité du **Client**, le **Vendeur** se réserve le droit d'exiger du **Client** le paiement du montant de la commande avant expédition du matériel.

2 ▶ TARIF

Les prix des produits sont fixés par les conditions tarifaires applicables à la date de la commande par le **Vendeur**. Le tarif pourra néanmoins être modifié par le Vendeur, jusqu'à la livraison, en cas de survenance d'un évènement exceptionnel bouleversant l'économie du contrat. Les conditions pour atteindre le « Franco de port », que ce soit pour la France Métropolitaine, ou pour les îles territoriales, sont définies à la date du devis ou de la commande. Les prix et renseignements figurant dans les documents promotionnels, catalogues et prospectus qui pourraient être émis par le **Vendeur** sont donnés à titre purement indicatif ; seules prévalent les conditions tarifaires du **Vendeur** en vigueur au jour de la commande.

3 ▶ LIVRAISON - LOGISTIQUE

Les produits voyagent aux risques et périls du **Client**, à qui il appartient de vérifier les produits au moment de leur réception en présence du livreur et de faire immédiatement toutes réserves utiles et précises auprès du transporteur, dans les conditions précisées à l'article L.133-3 du Code du commerce. Si une anomalie n'a pas été identifiée (dommage non apparent) lors de la livraison, le client adressera une Lettre Recommandée avec Avis de Réception au transporteur, avec copie au vendeur, dans les 72 heures ouvrables qui suivent la livraison.

4 ▶ CONDITIONS DE RÉGLEMENT

Les factures sont payables à notre établissement ayant émis la facture à **45 jours fin de mois (calculé fin de mois plus 45 jours), par chèque, virement, lettre de change acceptée ou non, billet à ordre**. Les lettres de change devront être retournées au **Vendeur** revêtues de l'acceptation du **Client** dans les vingt jours de leur réception. Seul le règlement à l'échéance convenue est libératoire. A défaut de paiement, même partiel, d'une seule des échéances convenues pour l'une quelconque des livraisons, le **Vendeur** se réserve la possibilité de demander l'exigibilité immédiate de la totalité des sommes dues par le **Client** à quelque titre que ce soit.

5 ▶ RÉSERVE DE PROPRIETÉ

Il est expressément convenu que les produits vendus demeurent la propriété du **Vendeur** jusqu'au paiement intégral des factures.

6 ▶ GARANTIE

Garantie légale et réglementaire : Les produits commercialisés par le **Vendeur** sont conformes à la législation et/ou réglementation et/ou aux normes en vigueur et sont garantis contre tous vices de fabrication, hors pièces d'usure, conformément aux dispositions légales et réglementaires applicables.
Garantie contractuelle : En sus des garanties légales et réglementaires applicables, le **Vendeur** garantit ses matériels (sauf clauses spéciales acceptées entre lui et le **Client** ou figurant dans les conditions de ventes des catalogues) pendant cinq ans (à l'exception des produits spécifiques, rampes, Teletower et tous les produits hors catalogue: deux ans) à dater de la livraison, à l'exclusion :

- De la main d'œuvre et des frais de déplacement,
- Des pièces d'usure,
- De l'usure provoquée par suite de manque de graissage ou d'entretien ou par suite de chocs,
- Des dégâts occasionnés par un usage abusif,
- Des produits accidentés lors des transports ou manutentions,
- De l'utilisation des produits dans des conditions qui ne seraient pas conformes à celles définies par les modes d'emploi du **Vendeur,**
- Des produits ayant été modifiés sans l'accord du **Vendeur.**

Cette garantie contractuelle est limitée à l'échange pur et simple des produits considérés comme défectueux, sans donner droit au versement d'une quelconque indemnité ou de dommages et intérêts pour quelque cause que ce soit. Les frais de transport aller seront à la charge du **Client**, les frais de retour seront à la charge du **Vendeur**.

7 ▶ RETOURS

Aucun retour de produit ne sera admis sans l'accord préalable et écrit du **Vendeur**. A défaut de cet accord écrit, les produits retournés seront tenus à la disposition du **Client** avec facturation des frais de magasinage. En toute hypothèse, les coûts afférents au transport des produits retournés resteront à la charge du **Client**.

8 ▶ CONTESTATIONS COMMERCIALES

Toute contestation commerciale de la part du **Client** relative à l'ensemble de la relation commerciale avec le **Vendeur** (factures, contrats de coopération commerciale, contrats de services distincts, créances diverses, etc.) devra être formulée au plus tard dans les douze mois suivant l'expiration de l'année civile au titre de laquelle la somme est due.

9 ▶ ENTRÉE EN VIGUEUR

Les présentes Conditions Générales de Vente prennent effet le **1er janvier 2022**. Elles annulent et remplacent celles établies antérieurement à la date des présentes.

Tarifs 2022

ÉCHAFAUDAGES FIXES

duarib

A WERNERCO COMPANY

SERVICE COMMERCIAL

Route de la Limouzinière - BP 41
44 310 Saint-Philbert de Grand-Lieu

Tél. : 02 40 78 97 22
Email : welcome@duarib.fr

AGENCE DE PARIS

3 Rue Nicolas Robert - ZI des Mardelles
93 600 Aulnay-sous-Bois

Tél. : 01 48 69 40 00
Email : agenceparis@cdhgroup.com

Restez connectés avec Duarib

JE SUIS IMPRIMÉ EN FRANCE

Réalisation : axelliescom/ © Photos DUARIB. Textes et photos non contractuels. Sous réserve d'erreurs iconographiques et typographiques. Juillet 2022.